LETADLOVÝ MOTOR

WALTER MINOR 4-III

SEZNAM NÁHRADNÍCH DÍLŮ

W-MOTOR-SERVICE
s.r.o.
letiště Bubovice
267 12 MOŘINA

Telefon: 0042 311 96 25 11
0042 311 96 25 12
Fax: 0042 311 96 22 95

14. X. 1994

STÁTNÍ LETECKÁ INSPEKCE ČR

Tento manuál je duševním majetkem společnosti W-Motor Service s.r.o. - všechna práva vyhrazena
Neřízená kopie vydána 24 června 2021

SEZNAM ZMĚN

Datum zapracování změny do příručky doplňuje uživatel příručky. Číslo bulletinu se uvádí pouze u změn, které se zavádějí v platnost bulletinem.

ČÍSLO ZMĚNY	ČÍSLO BULLETINU	DATUM VYDÁNÍ	ČÍSLA KAPITOL, KTERÝCH SE ZMĚNA TÝKÁ	DATUM ZAPRACOVÁNÍ ZMĚNY A PODPIS
1	M4-III/ 37b	3.03.95	Strana II-2	30.08.2010

Tento manuál je duševním majetkem společnosti W-Motor Service s.r.o. - všechna práva vyhrazena
Neřízená kopie vydána 24 června 2021

SEZNAM SKUPIN

I.	Kliková skříň - úplná	I-1 až I-5
II.	Pohybový mechanismus	II-1 až II-2
III.	Válec s hlavou	III-1 až III-2
IV.	Rozvod	IV-1
V.	Přední víko	V-1
VI.	Olejové čerpadlo - úplné	VI-1 až VI-4
VII.	Sběrač oleje s potrubím	VII-1 až VII-2
VIII.	Stíněné zapalování	VIII-1 až VIII-3
IX.	Ssání s nastřikovací pumpičkou a výfuk	IX-1 až IX-4
X.	Usměrňovač vzduchu - úplný	X-1 až X-3
XI.	Čerpadlo paliva 2M-50	XI-1 až XI-2
XII.	Pohon dynama	XII-1 až XII-2
XIII.	Pohon vysilače elektrického otáčkoměru	XIII-1
XIV.	Upevnění motoru	XIV-1
XV.	Spouštěč ruční a elektrický RE 25	XV-1 až XV-2
XVa.	Elektrický spouštěč motoru	XVa-1 až XVa-4
XVI.	Předehřívač vzduchu normální	XVI-1
XVIa.	Předehřívač vzduchu pro AERO 45	XVIa-1
XVII.	Padací ventil pro akrobatický motor	XVII-1
XVIII.	Vrtulová hlava s krytem pro dřevěnou vrtuli	XVIII-1

Tento manuál je duševním majetkem společnosti W-Motor Service s.r.o. - všechna práva vyhrazena
Neřízená kopie vydána 24 června 2021

Tento manuál je duševním majetkem společnosti W-Motor Service s.r.o. - všechna práva vyhrazena
Neřízená kopie vydána 24 června 2021

I. KLIKOVÁ SKŘÍŇ - ÚPLNÁ

Tento manuál je duševním majetkem společnosti W-Motor Service s.r.o. - všechna práva vyhrazena
Neřízená kopie vydána 24 června 2021

Tento manuál je duševním majetkem společnosti W-Motor Service s.r.o. - všechna práva vyhrazena
Neřízená kopie vydána 24 června 2021

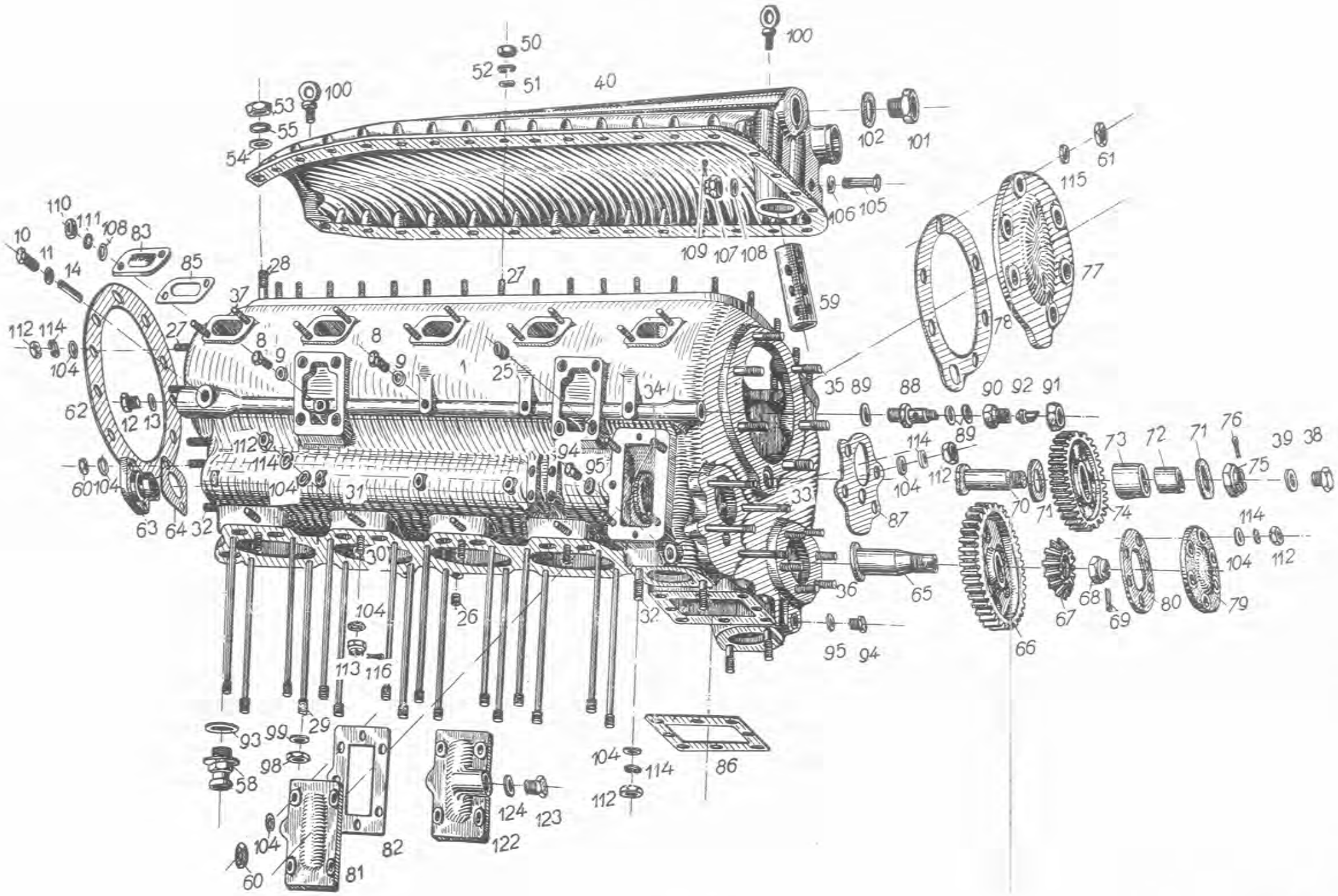

Obr. 1

Tento manuál je duševním majetkem společnosti W-Motor Service s.r.o. - všechna práva vyhrazena
Neřízená kopie vydána 24 června 2021

		Motor Minor 4-III Kliková skříň - úplná	Strana I-1 Celkem str. 5.

Poř. čís.	Kusů pro sest.	Název	Číslo výkresu	Poznámka
	1	Kliková skříň - úplná, pozůstává z poř. č. 1-117	0780571	
	1	Kliková skříň - vlastní, pozůstává z poř. č. 1-57	0785561	Dodává se vždy s horním víkem
	1	Kliková skříň s pevnými součástmi, pozůstává z poř. č. 1-39	0785571	
1	1	Kliková skříň	0785841	
2	1	Víko předního ložiska	0780103	
3	3	Víko středního ložiska	0780113	
4	1	Víko zadního ložiska	0780123	
5	10	Šroub vík ložisek	0282591	
6	10	Matice korunková	0322571	
7	10	Podložka J12	0251211	
8	4	Zátka olejového kanálku	0323801	
9	4	Těsnicí podložka	0323831	
10	1	Zátka olejového kanálku	0323812	
11	1	Těsnicí podložka	0323821	
12	1	Zátka	M12×1,5 ČSN 31 3802.31	
13	1	Těsnicí podložka	12×16 ČSN 31 3891.3	
14	1	Trubka tlakového oleje	0544302	
15	2	Centrační kolík víka skříně	0305752	
16	4	Pánev předního a střed. ložiska	0561642	
17	1	Pánev zadního ložiska	0561652	
18	5	Pojistný kolík pánví - dolní	0298171	
19	5	Pojistný kolík pánví - horní	0298181	
20	3	Střední ložisko vačkového hřídele	0283241	
21	3	Stavěcí šroub středního ložiska	0283251	
22	3	Podložka slabá JL6	0177851	
23	2	Zadní ložiska vačkového hřídele	0283262	
24	1	Stavěcí šroub zadního ložiska	0283271	
25	16	Závitové pouzdro M8×12	1031081	
26	2	Závitové pouzdro M5×8	1031021	
27	42	Šroub víka skříně a předního víka	0282702	
28	2	Šroub víka skříně	0282711	
29	16	Šroub hlavy válce	0282691	
30	4	Šroub třmenu zdvihátka	0283382	

Tento manuál je duševním majetkem společnosti W Motor Service s.r.o. - všechna práva vyhrazena
Neřízená kopie vydána 24 června 2021

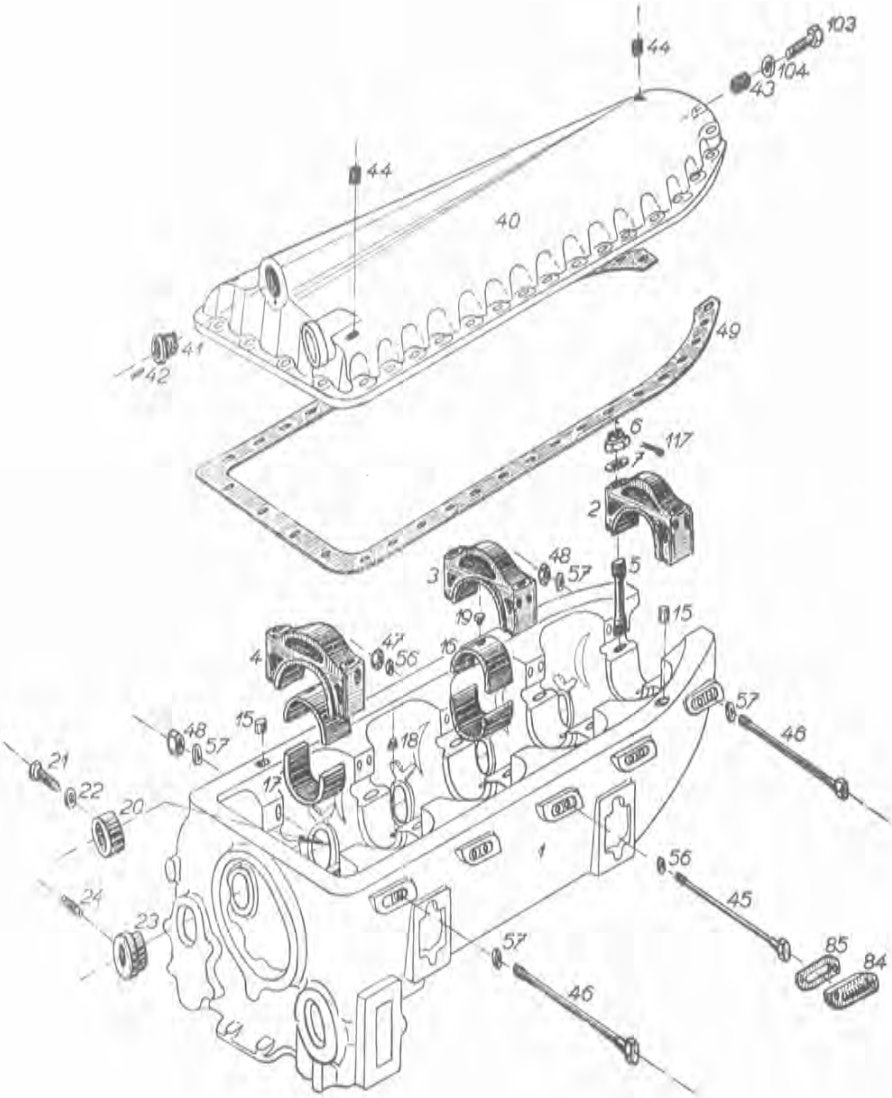

Obr. 2.

Tento manuál je duševním majetkem společnosti W-Motor Service s.r.o. - všechna práva vyhrazena
Neřízená kopie vydána 24 června 2021

Poř. čís	Kusů pro sest.	Název	Číslo výkresu	Poznámka
31	4	Šroub jímky vzduchu	0282721	
32	6	Šroub pro vložku magneta	1002001	
33	4	Šroub pro olejové čerpadlo	0300641	
34	8	Šroub pro pohon dynama	0305722	
35	6	Šroub pro pohon spouštěče	0298212	
36	6	Šroub pro pohon čerpadla paliva	0240851	
37	20	Šroub k upevnění víček na stranách skříně	0283661	
38	1	Zátka příruby spouštěče	0305911	
39	1	Těsnění pod zátku	0305921	
	1	Víko klikové skříně s pevnými součástmi, pozůstává z poř. č. 40-44	0785581	Dodává se vždy se skříní
40	1	Víko klikové skříně	0785851	
41	1	Závitová vložka	0300942	
42	1	Pojišťovací kolíček	0298371	
43	2	Závitové pouzdro M6×10	1031041	
44	3	Závitové pouzdro M8×12	1031081	
45	7	Stahovací šroub klikové skříně M6 - úplný	0568901	
46	2	Stahovací šroub klikové skříně M8 - úplný	0568911	
47	7	Pojistná matice M6 - úplná	0568091	
48	2	Pojistná matice M8 - úplná	0568081	
		Volné součásti k č. v. 0785561:		
49	1	Těsnění pod víko klikové skříně	0785861	
50	32	Matice M6 šroubů víka	M6 ČSN 31 3202.2	
51	32	Podložka slabá JL6	0177851	
52	32	Pružná podložka	6,1 ČSN 02 1740.04	
53	2	Matice M8 šroubů víka	M8 ČSN 31 3202.2	
54	2	Podložka slabá JL8	0177871	
55	2	Pružná podložka	8,2 ČSN 02 1740.04	
56	14	Podložka	6,4 ČSN 02 1701.14	
57	4	Podložka	8,4 ČSN 02 1701.14	

Tento manuál je duševním majetkem společnosti W-Motor Service s.r.o. - všechna práva vyhrazena
Nerízená kopie vydána 24 června 2021

Poř. čís.	Kusů pro sest.	Název	Číslo výkresu	Poznámka
		Volné součásti k č. v. 0780571:		
58	1	Hrdlo odpadu oleje - úplné	0566691	
59	1	Trubka větrače - úplná	0563131	
60	10	Pojistná matice M6 - úplná	0568091	
61	6	Pojistná matice M8 - úplná	0568081	
62	1	Těsnění předního víka klikové skříně	0566721	
63	1	Přední ložisko vačkového hřídele	0563121	
64	1	Těsnění ložiska vačkového hřídele	0318141	
65	1	Hřídel volného kola	0305612	
66	1	Kolo vačkového a volného hřídele	0561681	
67	1	Kuželové kolo pohonu magneta	0560661	
68	1	Matice hřídele volného kola	0296571	
69	1	Závlačka	2×18 ČSN 02 1781 02	
70	1	Šroub středního kola	0283283	
71	2	Příložka středního kola	0296301	
72	1	Pouzdro šroubu středního kola	0283291	
73	1	Vložka středního kola	0283301	
74	1	Střední kolo	0283311	
75	1	Matice šroubu středního kola	0296321	
76	1	Závlačka	2×28 ČSN 02 1781.02	
77	1	Víčko místo spouštěče	0566711	Nedodává-li se spouštěč
78	1	Těsnění víčka a spouštěče	0566972	
79	1	Víčko místo čerpadla paliva	0282741	Nedodává-li se čerpadlo
80	1	Těsnění víčka a čerpadla	0318011	
81	2	Víčko místo pohonu dynama	0561953	Nedodává-li se dynamo
82	2	Těsnění víčka a pohonu dynama	0323691	
83	5	Víčko na levé straně motoru	0305582	
84	5	Víčko na pravé straně motoru	0305592	
85	10	Těsnění víček	0318171	
86	1	Těsnění sběrače a skříně	0566981	
87	1	Těsnění olejového čerpadla	0318181	
88	1	Dutý šroub k přípojce tlakového oleje	0300921	

Tento manuál je duševním majetkem společnosti W-Motor Service s.r.o. - všechna práva vyhrazena
Neřízená kopie vydána 24 června 2021

Poř. čís.	Kusů pro sest.	Název	Číslo výkresu	Poznámka
89	3	Těsnicí podložka šroubu přípojky a dutého šroubu	1060271	
90	1	Šroubení k přípojce manometru	0288321	
91	1	Přesuvná matice	0298481	
92	1	Kuželík přípojky manometru	0298491	
93	1	Těsnění hrdla odpadu oleje	26×34 ČSN 31 3891.4	
94	2	Zátka otvoru pro stavěcí šroub magneta	0305902	
95	2	Těsnění zátky	10×14 ČSN 31 3891.3	
98	16	Matice šroubu hlavy válce	0211531	
99	16	Podložka matice šroubu	10,5 ČSN 02 1701.14	
100	3	Závěsné oko	1020891	
101	1	Zátka ssacího olejového otvoru ve víku skříně	0300951	Nedodává-li se padací ventil pro akrobatické motory
102	1	Těsnění zátky	18×22 ČSN 31 3891.3	
103	2	Šroub s hlavou předního víka	0305871	
104	44	Podložka šroubu JL6	0177851	
105	1	Šroub trubky větrače	M5×60 ČSN 31 3105.21	
106	1	Těsnění šroubu	5×9 ČSN 31 3891.3	
107	1	Matice korunková	M5 ČSN 31 3211.2	
108	21	Podložka JL5	0177841	
109	1	Závlačka	1×12 ČSN 02 1781.02	
110	20	Matice šroubu víček	M5 ČSN 31 3202.2	
111	20	Pružná podložka	5,1 ČSN 02 1740.04	
112	28	Matice šroubu	M6 ČSN 31 3202.2	
113	4	Matice korunková šroubu třmenu zdvihátka	M6 ČSN 31 3212.2	
114	28	Pružná podložka	6,1ČSN 02 1740.04	
115	6	Podložka JL8	0177871	
116	4	Závlačka	1,6×15 ČSN 02 1781.02	
117	10	Závlačka	3×25 ČSN 02 1781.02	

Tento manuál je duševním majetkem společnosti W-Motor Service s.r.o. - všechna práva vyhrazena
Neřízená kopie vydána 24 června 2021

Poř. čís.	Kusů pro sest.	Název	Číslo výkresu	Poznámka
		Součásti pro akrobatické motory a montuje-li se padací ventil vratného oleje.		
	1	Víčko pro odvzdušnění nádrže, pozůstává z poř. č. 122-124	3000172	Nahražuje jedno víčko č. v. 0561953
122	1	Víčko	0569611	
123	1	Zátka M14×1,25	1012271	
124	1	Těsnění	14×18 ČSN 31 3891.3	

Tento manuál je duševním majetkem společnosti W-Motor Service s.r.o. - všechna práva vyhrazena
Nefízená kopie vydána 24 června 2021

II. POHYBOVÝ MECHANISMUS

Tento manuál je duševním majetkem společnosti W-Motor Service s.r.o. - všechna práva vyhrazena
Neřízená kopie vydána 24 června 2021

Tento manuál je duševním majetkem společnosti W-Motor Service s.r.o. - všechna práva vyhrazena
Neřízená kopie vydána 24 června 2021

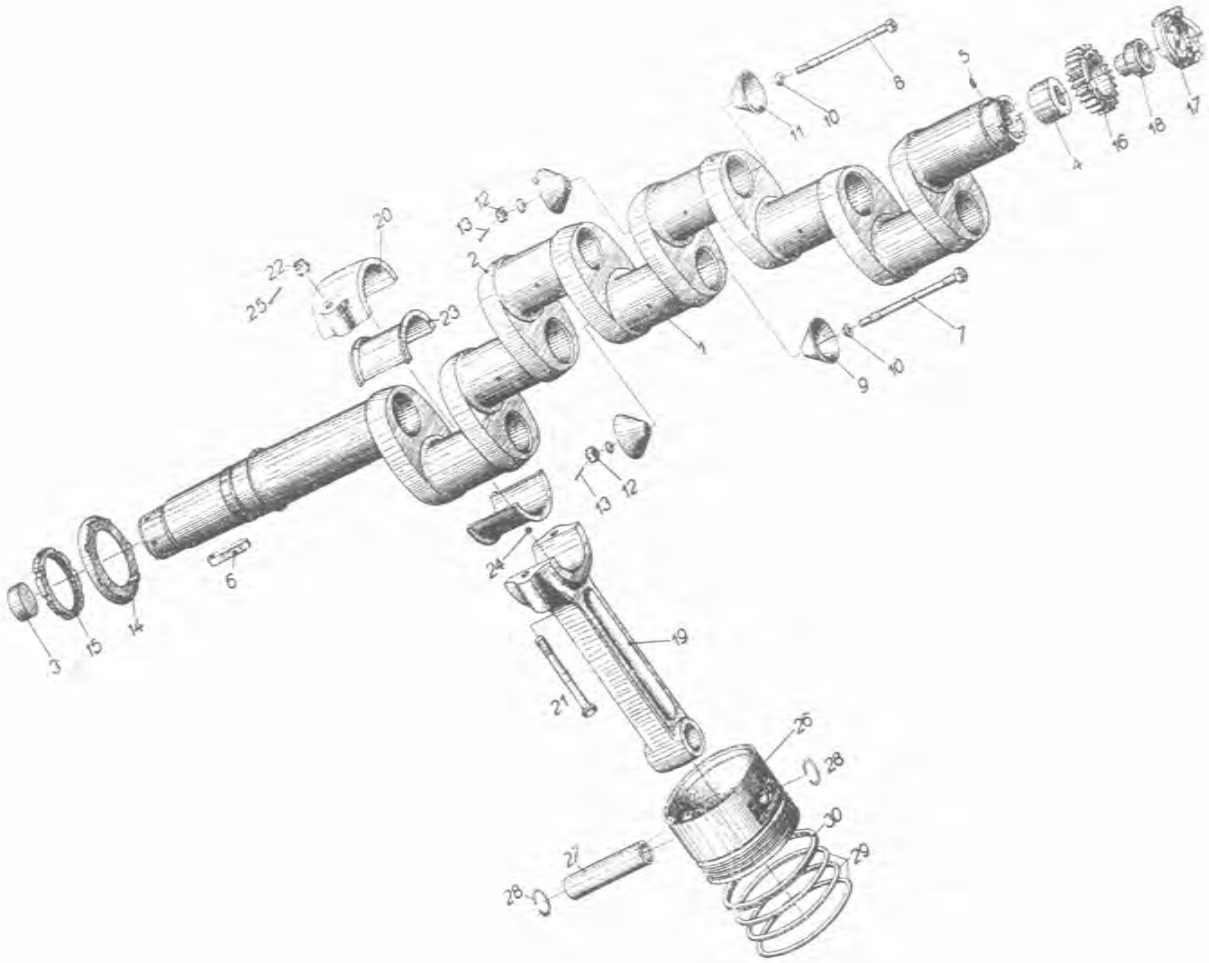

Obr. 3

Tento manuál je duševním majetkem společnosti W-Motor Service s.r.o. - všechna práva vyhrazena
Neřízená kopie vydána 24 června 2021

		Motor Minor 4-III Pohybový mechanismus	Strana II-1 Celkem str. 2.

Poř. čís.	Kusů pro sest.	Název	Číslo výkresu	Poznámka
	1	Klikový hřídel úplný, pozůstává z poř. č. 1-18	0780581	
	1	Klikový hřídel vlastní, pozůstává z poř. č. 1-6	0785891	
1	1	Klikový hřídel	0780183	
2	4	Zátka olejových kanálků	0122361	
3	1	Zátka předního konce hřídele	0318191	
4	1	Závitová vložka hřídele	0282792	
5	1	Válcový kolík	3×8 ČSN 02 2150	
6	1	Klín vrtulové hlavy	0300362	
		Volné součásti k č. v. 0780581:		
7	2	Šroub záslepky hlavního čepu	0569081	
8	4	Šroub záslepky zdvihového čepu	0569091	
9	4	Záslepka hlavního čepu	0283172	
10	12	Těsnicí podložka	1012851	
11	8	Záslepka zdvihového čepu	0319681	
12	6	Matice korunková M6	M6 ČSN 31 3212.2	
13	6	Závlačka	1,6×15 ČSN 02 1781.02	
14	1	Odstřikovací plech	0318201	
15	1	Matice tlakového ložiska	0318211	
16	1	Kolo na klikovém hřídeli	0283222	
17	1	Ozubec ke spouštěči	0305852	
18	1	Šroub zadního konce hřídele	0283162	
	4	Ojnice - úplná, pozůstává z poř. č. 19-25	0780591	
19	1	Ojnice	0780141	Dodává se vždy společně!
20	1	Víko ojnice	0780151	
21	2	Šroub ojnice	0300171	
22	2	Matice šroubu	0300181	
23	1	Dělená pánev ojnice	0561472	
24	1	Stavěcí kolík pánve	0300162	
25	2	Závlačka	2×20 ČSN 02 1781.02	

Tento manuál je duševním majetkem společnosti W-Motor Service s.r.o. - všechna práva vyhrazena
Nefízená kopie vydána 24 června 2021

Poř. čís.	Kusů pro sest.	Název	Číslo výkresu	Poznámka
	4	Píst - úplný, pozůstává z poř. č. 26-30	0785921	
26	1	Píst	0780321	
27	1	Pístní čep	0300982	
28	2	Pojistka pístního čepu	0300992	
29	3	Těsnicí kroužek	0561581	
30	1	Stírací kroužek	0561591	Poř.čís:30. bull.4-III/37b: Sc2525 1ks Sc2526 1ks

Tento manuál je duševním majetkem společnosti W-Motor Service s.r.o. - všechna práva vyhrazena
Nefízená kopie vydána 24 června 2021

III. VÁLEC S HLAVOU

Tento manuál je duševním majetkem společnosti W-Motor Service s.r.o. - všechna práva vyhrazena
Neřízená kopie vydána 24 června 2021

Obr. 4.

Tento manuál je duševním majetkem společnosti W-Motor Service s.r.o. - všechna práva vyhrazena
Neřízená kopie vydána 24 června 2021

		Motor Minor 4-III Válec s hlavou	Strana III-1 Celkem str. 2.

Poř. čís.	Kusů pro sest.	Název	Číslo výkresu	Poznámka
	4	Válec s hlavou úplný, pozůstává z poř. č. 1-40	0780601	
	1	Hlava válce - úplná, pozůstává z poř. č. 1-37	0785931	
	1	Hlava válce s pevnými součástmi, pozůstává z poř. č. 1-7	0785942	
1	1	Hlava válce	0780283	
2	2	Sedlo ventilu	0300652	
3	2	Vložka pro svíčku	0306883	
4	4	Pojišťovací kolíček	0298372	
5	2	Vedení ventilu	0300661	
6	4	Šroub ssacího a výfukového hrdla	0300611	
7	1	Šroub k víku vahadel	0282432	
	1	Víko vahadel - úplné, pozůstává z poř. č. 8-12	0566991	
8	1	Víko vahadel	0780371	
9	1	Matice krytu vahadel	0282511	
10	1	Podložka matice	0282521	
11	1	Podložka pod pojistku	0282531	
12	1	Seegerova pojistka vnější	12×1 ČSN 1204/V	
13	2	Ventil	0561603	
14	2 páry	Objímka ventilu	0561612	
15	2	Talířek pružin ventilu	0282441	
16	2	Podložka pružin ventilu	0282451	
17	2	Vnitřní pružina ventilu	0282461	
18	2	Vnější pružina ventilu	0282472	
19	2	Vahadlo ventilu	0561622	
20	2	Čep kladky vahadla	0296481	
21	2	Kladka vahadla	0296541	
22	4	Pojistka čepu kladky	0298261	
23	2	Regulační šroub vahadla	0282492	
24	2	Matice šroubu vahadla	0282501	
25	44	Jehla ložiska vahadla	2×9,8 DIN 617	
26	1	Čep vahadla	0282481	
27	4	Příložka vahadel	0298121	
28	1	Pojistný šroub čepu vahadel	0282541	

Tento manuál je duševním majetkem společnosti W-Motor Service s.r.o. - všechna práva vyhrazena
Neřízená kopie vydána 24 června 2021

Poř. čís.	Kusů pro sest.	Název	Číslo výkresu	Poznámka
29	1	Podložka slabá JL6	0177851	
30	1	Pružná podložka	6,1 ČSN 02 1740.04	
31	2	Těsnicí kroužek trubky	0296472	
32	2	Těsnění krycí trubky	0296461	
33	1	Těsnění víka vahadel	0561671	
34	2	Matice M7 k ssacímu hrdlu	M7 ČSN 31 3202.2	
35	1	Podložka slabá JL7	0177861	
36	4	Pružná podložka	34NW1-L7-0	
37	2	Matice k výfukovému hrdlu	0300561	
		Volné součásti k č. v. 0780601:		
38	1	Válec	0779831	
39	1	Těsnění hlavy válce	0561662	
40	1	Těsnění pod válec	0567001	

Tento manuál je duševním majetkem společnosti W-Motor Service s.r.o. - všechna práva vyhrazena
Nefízená kopie vydána 24 června 2021

IV. ROZVOD

Tento manuál je duševním majetkem společnosti W-Motor Service s.r.o. - všechna práva vyhrazena
Neřízená kopie vydána 24 června 2021

Obr. 5.

Tento manuál je duševním majetkem společnosti W-Motor Service s.r.o. - všechna práva vyhrazena
Neřízená kopie vydána 24 června 2021

Poř. čís.	Kusů pro sest.	Název	Číslo výkresu	Poznámka
	1	Vačkový hřídel - úplný, pozůstává z poř. č. 1-6	0780611	
1	1	Vačkový hřídel	0780272	
2	1	Kolo vačkového hřídele	0561681	
3	1	Kuželové kolo pohonu magneta	0560661	
4	1	Matice vačkového hřídele	0296571	
5	1	Pero Woodruffové	1031521	
6	1	Závlačka	2×18 ČSN 02 1781.02	
	8	Zvedák - úplný, pozůstává z poř. č. 7-10.	0567011	
7	1	Zvedák vlastní	0318571	
8	1	Vedení zvedáku	0283322	
9	1	Těsnění vedení zvedáku	0296161	
10	1	Třmen zvedáku	0283352	Pro 2 zvedáky
	8	Zvedací tyčinka - úplná, pozůstává z poř. č. 11-13	0567021	
11	1	Zvedací tyčinka vlastní	0567031	
12	1	Krycí trubka	0305692	
13	1	Těsnění krycí trubky	0296151	

Tento manuál je duševním majetkem společnosti W-Motor Service s.r.o. - všechna práva vyhrazena
Neřízená kopie vydána 24 června 2021

Tento manuál je duševním majetkem společnosti W-Motor Service s.r.o. - všechna práva vyhrazena
Neřízená kopie vydána 24 června 2021

V. PŘEDNÍ VÍKO

Tento manuál je duševním majetkem společnosti W-Motor Service s.r.o. - všechna práva vyhrazena
Neřízená kopie vydána 24 června 2021

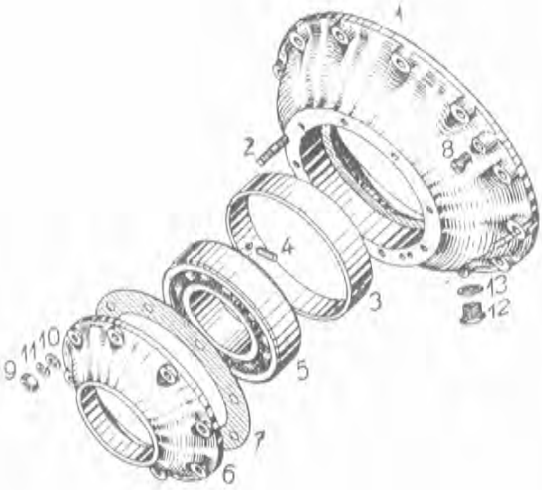

Obr. 6.

Tento manuál je duševním majetkem společnosti W-Motor Service s.r.o. - všechna práva vyhrazena
Neřízená kopie vydána 24 června 2021

	Motor Minor 4-III Přední víko	Strana V-1 Celkem str. 1.

Poř. čís.	Kusů pro sest.	Název	Číslo výkresu	Poznámka
	1	Přední víko - úplné, pozůstává z poř. č. 1-13	0786171	
	1	Přední víko klikové skříně vlastní, pozůstává z poř. č. 1-4	0785881	
1	1	Přední víko klikové skříně	0785872	
2	8	Šroub víčka tlakového ložiska	0318061	
3	1	Pouzdro tlakového ložiska	0568051	
4	4	Válcový kolík	3×8 ČSN 02 2150	
		Volné součásti k č. v. 0786171:		
5	1	Kuličkové ložisko radiax. ⌀⌀ 100/55×21 možno použít též ložisko	 SKF 213311 C9 SKF 6211 MB/C-0039	
6	1	Víčko tlakového ložiska	0566702	
7	1	Těsnění víčka tlakového ložiska	0566961	
8	2	Zátka místo odtlačovacího šroubu	0319741	
9	8	Matice M6	M6 ČSN 31 3202.2	
10	8	Podložka slabá JL6	0177851	
11	8	Pružná podložka	6,1 ČSN 02 1740.04	
12	1	Zátka	1012271	
13	1	Těsnicí podložka	14×18 ČSN 31 3891.3	

Tento manuál je duševním majetkem společnosti W-Motor Service s.r.o. - všechna práva vyhrazena
Neřízená kopie vydána 24 června 2021

Tento manuál je duševním majetkem společnosti W-Motor Service s.r.o. - všechna práva vyhrazena
Neřízená kopie vydána 24 června 2021

VI. OLEJOVÉ ČERPADLO - ÚPLNÉ

Tento manuál je duševním majetkem společnosti W-Motor Service s.r.o. - všechna práva vyhrazena
Neřízená kopie vydána 24 června 2021

Tento manuál je duševním majetkem společnosti W-Motor Service s.r.o. - všechna práva vyhrazena
Neřízená kopie vydána 24 června 2021

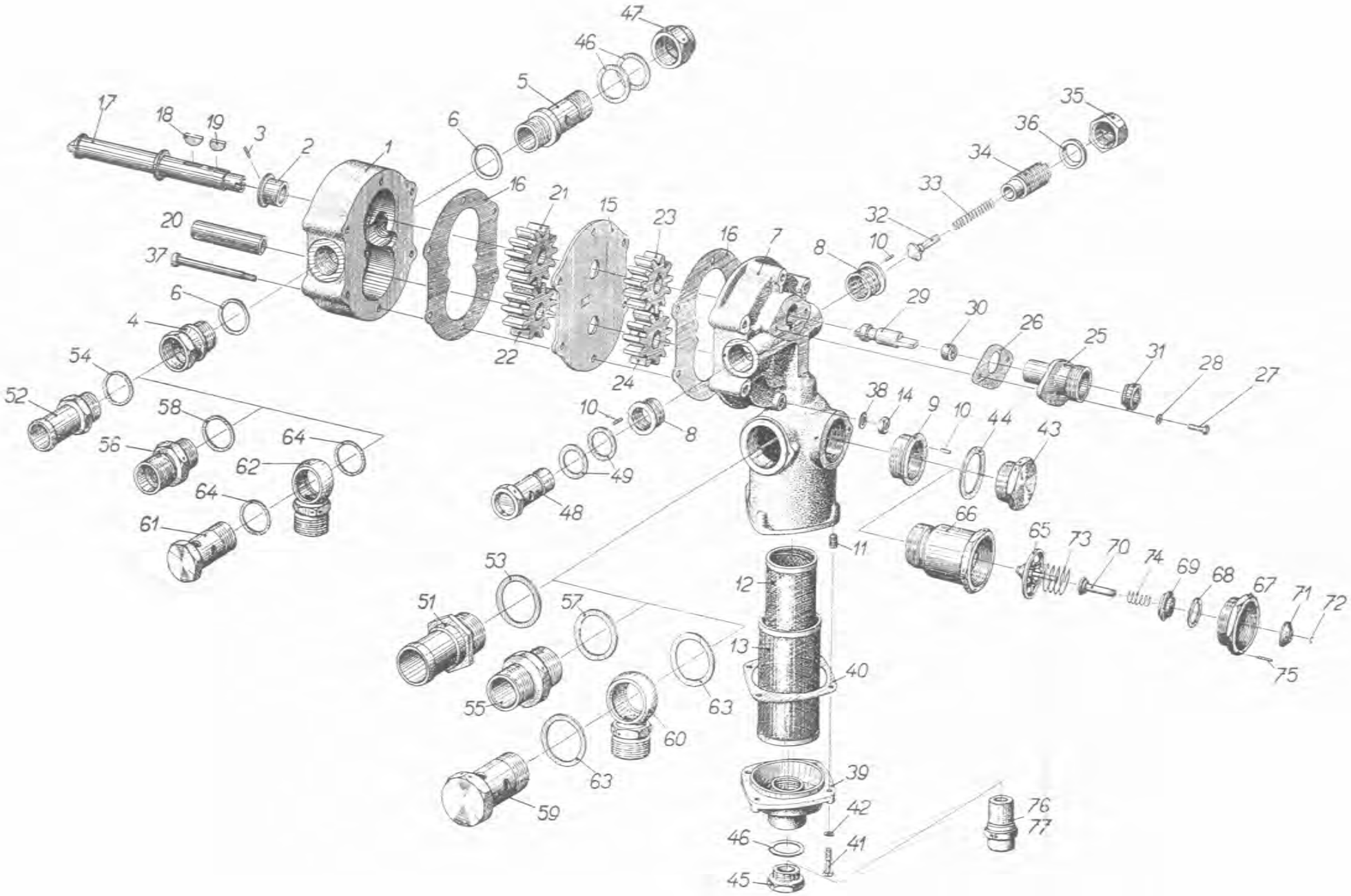

Obr. 1

Tento manuál je duševním majetkem společnosti W-Motor Service s.r.o. - všechna práva vyhrazena
Neřízená kopie vydána 24 června 2021

Poř. čís.	Kusů pro sest.	Název	Číslo výkresu	Poznámka
	1	Olejové čerpadlo - úplné, pozůstává z poř. č. 1-49	0780632	
	1	Ssací a tlakové těleso olejového čerpadla - vlastní, pozůstává z poř. č. 1-11	0786012	
	1	Ssací těleso čerpadla s pevnými součástmi, pozůstává z poř. č. 1-6	3500641	
1	1	Ssací těleso čerpadla	0780353	
2	1	Pouzdro olejového čerpadla	0300681	
3	1	Pojistný kolíček pouzdra	0299191	
4	1	Vložka šroubení vratného oleje	0320511	
5	1	Dutý šroub ssání ssacího čerpadla	0300851	
6	2	Těsnicí podložka	18×22 ČSN 31 3891.3	
	1	Tlakové těleso čerpadla s pevnými součástmi, pozůstává z poř. č. 7-11	3500481	
7	1	Tlakové těleso olejového čerpadla	0780343	
8	2	Závitová vložka	0300761	
9	2	Závitová vložka	1015781	
10	4	Pojistný kolíček	0298371	
11	4	Závitová vložka M7×1/M4	1005551	
	1	Volné součásti k č. v. 0780632:		
12	1	Sítko menší - úplné	3000661	
13	1	Sítko větší - úplné	3000641	
14	2	Matice pojistná - úplná	0568092	
15	1	Mezivložka olejového čerpadla	0300672	
16	2	Těsnění mezivložky	0318562	
17	1	Hřídelík olejového čerpadla	0300692	
18	1	Pero Woodruffové hnacího kolečka	1031521	
19	1	Segmentový klín hnacího kolečka	0300701	

Tento manuál je duševním majetkem společnosti W-Motor Service s.r.o. - všechna práva vyhrazena
Neřízená kopie vydána 24 června 2021

Poř. čís.	Kusů pro sest.	Název	Číslo výkresu	Poznámka
20	1	Čep hnaného kolečka	0300711	
21	1	Hnací kolečko ssacího čerpadla	0300722	
22	1	Hnané kolečko ssacího čerpadla	0300732	
23	1	Hnací kolečko tlakového čerpadla	0300742	
24	1	Hnané kolečko tlakového čerpadla	0300752	
25	1	Šroubení otáčkoměru	0296364	
26	1	Těsnění pod šroubení	0300631	
27	2	Šroub šroubení otáčkoměru	0299001	
28	2	Podložka slabá JL5	0177841	
29	1	Unášeč otáčkoměru	0296371	
30	1	Těsnění unášeče otáčkoměru	0306951	
31	1	Ucpávka	1017621	
32	1	Ventilek tlakového oleje	0300771	
33	1	Pružina ventilku	0300782	
34	1	Regulační šroub ventilku	0300792	
35	1	Matice regulačního šroubu	0300801	
36	1	Těsnění regulačního šroubu	0227261	
37	2	Spojovací šroub olejového čerpadla	1012101	
38	2	Podložka slabá JL6	0177851	
39	1	Víčko olejového filtru	1015811	
40	1	Těsnění víčka olejového filtru	1015821	
41	4	Šroub víčka	1005581	
42	4	Podložka slabá JL4	0177831	
43	1	Zátka vtoku oleje	1015701	
44	1	Těsnicí podložka	26×32 ČSN 31 3891.4	
45	1	Zátka víčka místo teploměru	1000592	
46	3	Těsnicí podložka zátky a dutého šroubu	1060261	
47	1	Krycí matice	0300861	
48	1	Dutý šroub tlakové olejové trubky	0300891	
49	2	Těsnicí podložka šroubu	1060271	
		Alternativy přípojek dle ZP 13.14		
		Provedení dle ZP 13.14 č. 4 a 5:		
51	1	Hrdlo oleje - úplné	0566691	

Tento manuál je duševním majetkem společnosti W-Motor Service s.r.o. - všechna práva vyhrazena
Nerízená kopie vydána 24 června 2021

Poř. čís.	Kusů pro sest.	Název	Číslo výkresu	Poznámka
52	1	Nátrubek vratného oleje	0300841	
53	1	Těsnicí podložka	26×34 ČSN 31 3891.4	
54	1	Těsnicí podložka	18×24 ČSN 31 3891.4	
		Provedení podle ZP 13.14 č. 4a a 5a:		
55	1	Hrdlo přívodu oleje	0191381	
56	1	Hrdlo odtoku oleje	0191391	
57	1	Těsnicí podložka	26×34 ČSN 31 3891.4	
58	1	Těsnicí podložka	18×24 ČSN 31 3891.4	
		Provedení podle ZP 13.14 č. 4b a 5b:		
59	1	Šroubení otočné přípojky	0191401	
60	1	Stavitelná přípojka	20 ČSN 31 3821.31	
61	1	Šroubení otočné přípojky	0191411	
62	1	Stavitelná přípojka	13 ČSN 31 3821.31	
63	2	Těsnicí podložka	26×34 ČSN 31 3891.4	
64	2	Těsnicí podložka	18×24 ČSN 31 3891.4	
	1	Zpětný ventil olejového čerpadla - úplný, pozůstává z poř. č. 65-75	3501031	
65	1	Nosič vedení ventilu s pevnými součástmi	3000711	Pouze na zvláštní objednávku
66	1	Těleso pojišťovacího ventilku	1012791	
67	1	Sedlo ventilku	1012801	
68	1	Vložka ventilku	1012771	
69	1	Pojišťovací ventil	1012751	
70	1	Čep zpětného ventilu	1012741	
71	1	Zpětný ventil	1012761	
72	1	Pérový kroužek	1017631	
73	1	Pero pojišťovacího ventilu	1012781	
74	1	Pero zpětného ventilu	1012721	
75	1	Válcový kolík	2×10 ČSN 02 2150	
		Přípojka teploměru podle ZP 13.21:		
76	1	Redukce přípojky teploměru oleje	1031461	Pouze na zvláštní objednávku

Tento manuál je duševním majetkem společnosti W-Motor Service s.r.o. - všechna práva vyhrazena
Neřízená kopie vydána 24 června 2021

Poř. čís.	Kusů pro sest.	Název	Číslo výkresu	Poznámka
		Přípojka pro AERO 45-SUPER:		
77	1	Redukce přípojky teploměru oleje	1060241	Pouze na zvláštní objednávku

Tento manuál je duševním majetkem společnosti W-Motor Service s.r.o. - všechna práva vyhrazena
Neřízená kopie vydána 24 června 2021

VII. SBĚRAČ OLEJE S POTRUBÍM

Tento manuál je duševním majetkem společnosti W-Motor Service s.r.o. - všechna práva vyhrazena
Neřízená kopie vydána 24 června 2021

Tento manuál je duševním majetkem společnosti W-Motor Service s.r.o. - všechna práva vyhrazena
Neřízená kopie vydána 24 června 2021

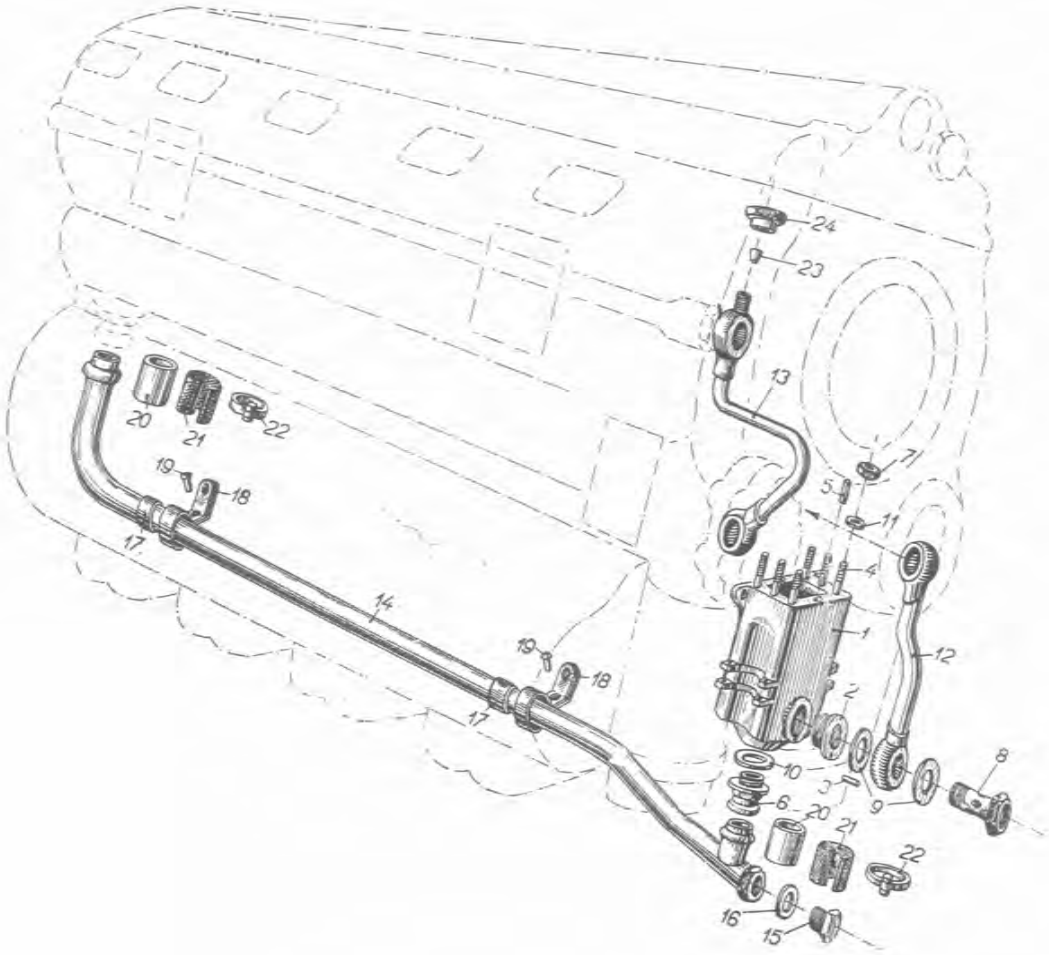

Obr. 8

Tento manuál je duševním majetkem společnosti W-Motor Service s.r.o. - všechna práva vyhrazena
Neřízená kopie vydána 24 června 2021

Poř. čís.	Kusů pro sest.	Název	Číslo výkresu	Poznámka
	1	Sběrač oleje - úplný, pozůstává z poř. č. 1-11	0567351	
	1	Sběrač oleje s pevnými součástmi, pozůstává z poř. č. 1-5	0566681	
1	1	Sběrač oleje	0785592	
2	1	Závitová vložka k ssací olejové trubce	0300942	
3	1	Pojistný kolíček	0298371	
4	6	Šroub sběrače	0213572	
5	2	Válcový kolík centrační	5×12 ČSN 02 2150	
		Volné součásti k č. v. 0567351:		
6	1	Hrdlo oleje - úplné	0566691	
7	6	Pojistná matice M6 - úplná	0568091	
8	1	Dutý šroub olejové trubky	0300881	
9	2	Těsnicí podložka dutého šroubu	1060261	
10	1	Těsnicí podložka hrdla odpadu oleje	26×34 ČSN 31 3891.4	
11	6	Podložka slabá JL6	0177851	
	1	Potrubí oleje - úplné, pozůstává z poř. č. 12-24	0786021	
12	1	Odssávací trubka - úplná	0567141	
13	1	Tlaková trubka - úplná	0567151	
	1	Odpadová trubka oleje - úplná, pozůstává z poř. č. 14-19	0788172	
14	1	Odpadová trubka oleje	0788581	
15	1	Zátka šroubení	M18×1,5 ČSN 31 3802.31	
16	1	Těsnicí podložka	18×22 ČSN 31 3891.3	
17	2	Vložka držáku	0322101	
18	2	Držák trubky odpadu oleje	0298332	
19	2	Nýt	3×6 ČSN 02 2301.04	
		Volné součásti k č. v. 0786021:		
20	2	Gumová hadice	0300911	

Tento manuál je duševním majetkem společnosti W-Motor Service s.r.o. - všechna práva vyhrazena
Neřízená kopie vydána 24 června 2021

Poř. čís.	Kusů pro sest.	Název	Číslo výkresu	Poznámka
21	2	Obal gumové hadice	0321451	
22	4	Sponka SKF šir. 5 mm s páskem dl. 220 mm	/	
23	1	Zaslepovací kuželík	0291841	
24	1	Přesuvná matice	0322221	

Tento manuál je duševním majetkem společnosti W-Motor Service s.r.o. - všechna práva vyhrazena
Nefízená kopie vydána 24 června 2021

VIII. STÍNĚNÉ ZAPALOVÁNÍ

Tento manuál je duševním majetkem společnosti W-Motor Service s.r.o. - všechna práva vyhrazena
Neřízená kopie vydána 24 června 2021

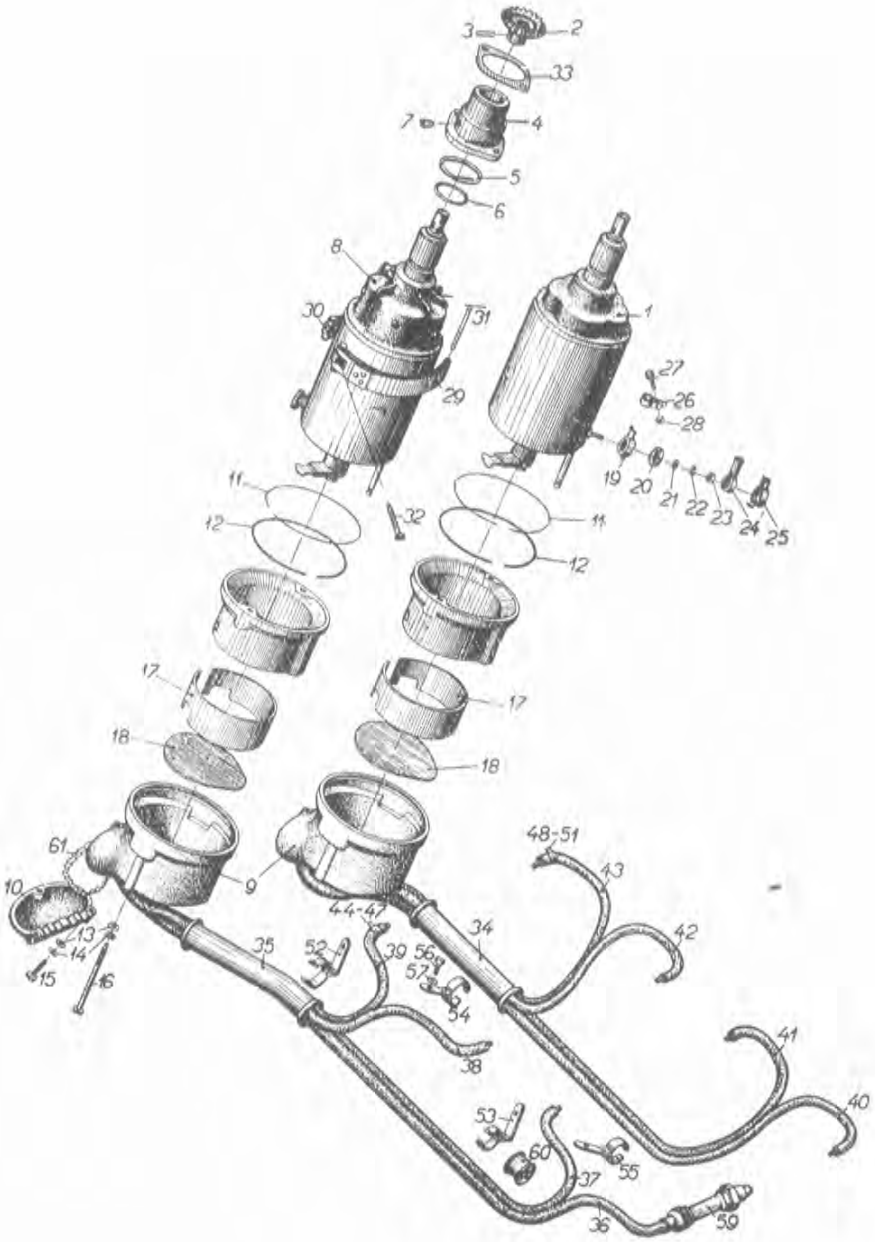

Obr. 9.

Tento manuál je duševním majetkem společnosti W-Motor Service s.r.o. - všechna práva vyhrazena
Neřízená kopie vydána 24 června 2021

Poř. čís.	Kusů pro sest.	Název	Číslo výkresu	Poznámka
	1	Stíněné zapalování - úplné, pozůstává z poř. č. 1-61		
	1	Magneto levé bez odtrhovací spojky - úplné, pozůstává z poř. č. 1-7	3500491	
1	1	Magneto Vertex OAF 4 R 402 Z 170 bez odtrhovací spojky s automatickým předstihem	0778242	
2	1	Kuželové kolo	0560581	
3	1	Válcový kolík	0318133	
4	1	Vložka pohonu	0305882	
5	1	Těsnění magneta - vnější	0564451	
6	1	Těsnění magneta - vnitřní	0564461	
7	1	Stavěcí šroub magneta	0305891	
	1	Magneto pravé s odtrhovací spojkou - úplné, pozůstává z poř. č. 2-8	3500501	
8	1	Magneto Vertex OAF 4 R 602 Z 170 s odtrhovací spojkou a automatickým předstihem	0788252	
2	1	Kuželové kolo	0560581	
3	1	Válcový kolík	0318133	
4	1	Vložka pohonu	0305882	
5	1	Těsnění magneta - vnější	0564451	
6	1	Těsnění magneta - vnitřní	0564461	
7	1	Stavěcí šroub magneta	0305891	
		Volné součásti ke stíněnému zapalování - úplnému:		
	2	Klobouk stínění s víkem, pozůstává z poř. č. 9-10	3000852	
9	1	Klobouk stínění magneta	1501553	
10	1	Víko klobouku	1018512	
11	2	Pero těsnění klobouku stínění	1021171	
12	2	Pružina těsnění klobouku stínění	1021161	

Tento manuál je duševním majetkem společnosti W-Motor Service s.r.o. - všechna práva vyhrazena
Neřízená kopie vydána 24 června 2021

Poř. čís.	Kusů pro sest.	Název	Číslo výkresu	Poznámka
13	10	Podložka slabá JL4	0177831	
14	10	Pružná podložka	4,1 ČSN 02 1740.04	
15	6	Šroub	M4×20 ČSN 31 3130.22	
16	4	Šroub klobouku	1018591	
17	2	Isolační guma postranní	1018602	
18	2	Vrchní isolační guma	1018611	
19	2	Spodek stínění primárního přípoje	1018551	
20	2	Isolační vložka	1018561	
21	2	Podložka	1018571	
22	2	Pružná podložka	/	Dodává se s magnetem
23	2	Matice	/	
24	2	Isolační klobouček	1018531	
25	2	Víčko stínění primárního přípoje	1018541	
26	2	Sponka	1019031	
27	2	Šroub	M2,6×8 ČSN 31 3131.2	
28	2	Matice	M2,6 ČSN 31 3202.2	
29	2	Upínací pas delší	3000961	
30	2	Upínací pas kratší	3000971	
31	4	Čep pasu	1025011	
32	2	Upínací šroub pasu magneta	1017721	
33	2	Těsnění vložky	0318042	
34	1	Trubka stíněného zapalování	1018671	
35	1	Trubka kabelů stíněného zapalování na straně ssání	1018681	
36	1	Stíněný kabel 1. válce pravý	1019021	
37	1	Stíněný kabel 2. válce pravý	1019011	
38	1	Stíněný kabel 3. válce pravý	1019001	
39	1	Stíněný kabel 4. válce pravý	1018991	
40	1	Stíněný kabel 1. válce levý	1018981	
41	1	Stíněný kabel 2. válce levý	1018971	
42	1	Stíněný kabel 3. válce levý	1018961	
43	1	Stíněný kabel 4. válce levý	1018951	
44	2	Značkový štítek č. 1 (černý)	1031611	
45	2	Značkový štítek č. 2 (černý)	1031621	
46	2	Značkový štítek č. 3 (černý)	1031631	
47	2	Značkový štítek č. 4 (černý)	1031641	
48	2	Značkový štítek č. 1 (červený)	1031651	
49	2	Značkový štítek č. 2 (červený)	1031661	
50	2	Značkový štítek č. 3 (červený)	1031671	
51	2	Značkový štítek č. 4 (červený)	1031681	

Tento manuál je duševním majetkem společnosti W-Motor Service s.r.o. - všechna práva vyhrazena
Neřízená kopie vydána 24 června 2021

Poř. čís.	Kusů pro sest	Název	Číslo výkresu	Poznámka
52	1	Držák trubky na ssacím potrubí	3000221	
53	1	Držák trubky na ssacím potrubí	0306904	
54	1	Držák trubky na hlavě válce	3000231	
55	1	Držák trubky na hlavě válce	0320422	
56	2	Šroub držáků na hlavě	M5×10 ČSN 31 3106.2	
57	2	Pružná podložka	5,1 ČSN 02 1740.04	
58	2	Pásek 5 mm šir., 65 mm dl.	SKF	Není kresleno!
59	8	Zapalovací svíčka ZNO 1 stíněná s přívodem - úplná	1018941	
60	2	Průchodka kabelů	1018662	
61	2	Uzemnění víka klobouku stínění	1021211	

Tento manuál je duševním majetkem společnosti W-Motor Service s.r.o. - všechna práva vyhrazena
Neřízená kopie vydána 24 června 2021

Tento manuál je duševním majetkem společnosti W-Motor Service s.r.o. - všechna práva vyhrazena
Neřízená kopie vydána 24 června 2021

IX. SSÁNÍ S NASTŘIKOVACÍ PUMPIČKOU A VÝFUK

Tento manuál je duševním majetkem společnosti W-Motor Service s.r.o. - všechna práva vyhrazena
Neřízená kopie vydána 24 června 2021

Tento manuál je duševním majetkem společnosti W-Motor Service s.r.o. - všechna práva vyhrazena
Neřízená kopie vydána 24 června 2021

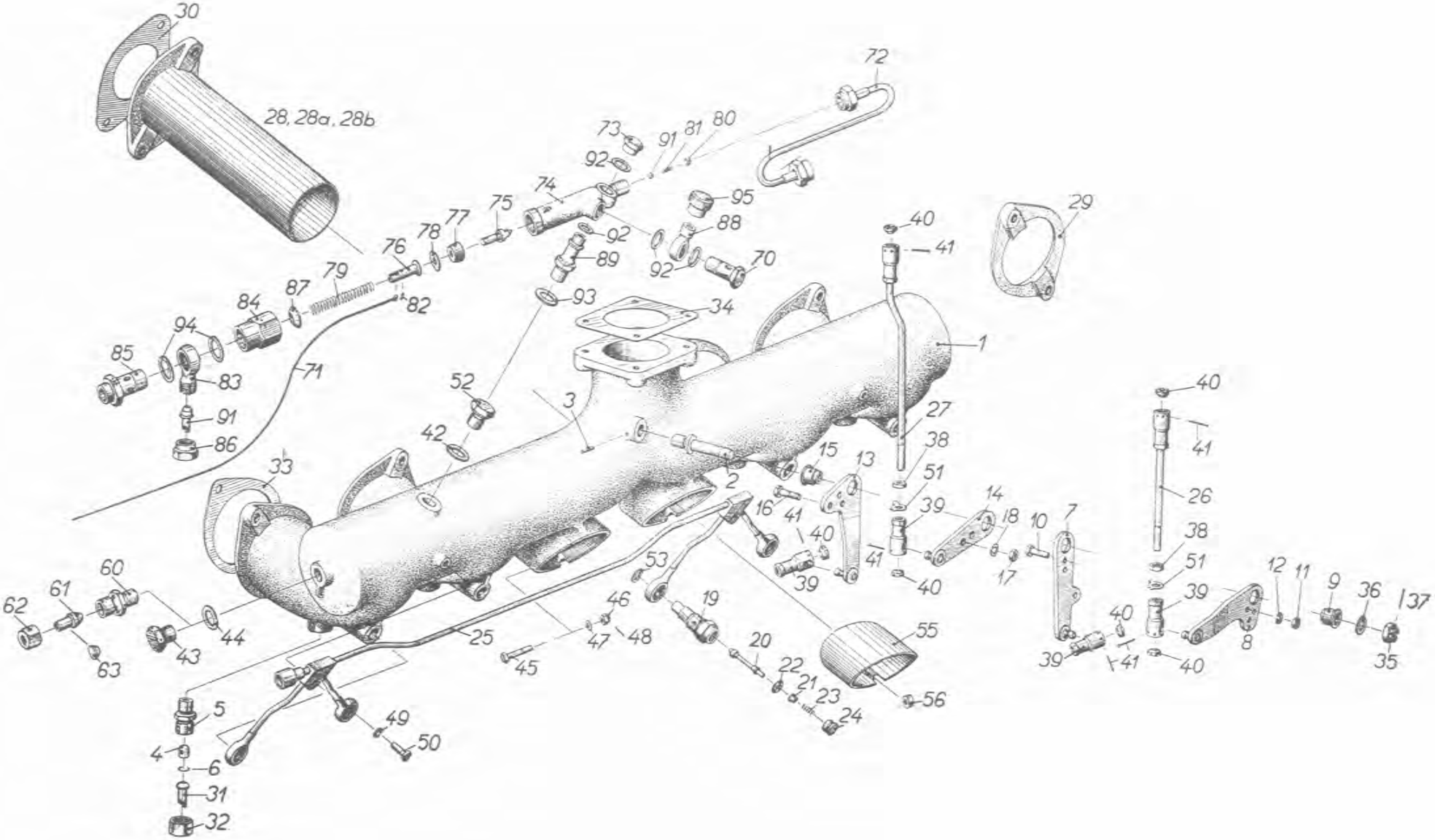

Obr. 10

Tento manuál je duševním majetkem společnosti W-Motor Service s.r.o. - všechna práva vyhrazena
Neřízená kopie vydána 24 června 2021

Poř. čís.	Kusů pro sest.	Název	Číslo výkresu	Poznámka
	1	Ssání s nastřikováním - úplné, pozůstává z poř. č. 1-56	3503011	
	1	Ssací potrubí s pevnými součástmi, pozůstává z poř. č. 1-3	3503021	
1	1	Ssací potrubí	1801191	
2	1	Čep páček plynu a korekce	0318103	
3	1	Kuželový kolík	1,6×16 ČSN 02 2153	
	4	Odtokový ventilek - úplný, pozůstává z poř. č. 4-6	1031471	
4	1	Odtokový ventilek	1012571	
5	1	Šroubení odtokového ventilku	1012661	
6	1	Pojistka	1012671	
	1	Páčka plynu - úplná, pozůstává z poř. č. 7-12	0569833	
7	1	Páčka plynu s pevnými součástmi	0570051	
8	1	Páčka plynu s pevnými součástmi	0570061	
		Volné součásti k č. v. 0569833:		
9	1	Náboj páček	1003772	
10	1	Šroub páček	1012031	
11	1	Matice	0323981	
12	1	Pružná podložka	4,1 ČSN 02 1740.04	
	1	Páčka korekce - úplná, pozůstává z poř. č. 13-18	0569843	
13	1	Páčka korekce s pevnými součástmi	0570071	
14	1	Páčka korekce s pevnými součástmi	0570081	

Tento manuál je duševním majetkem společnosti W-Motor Service s.r.o. - všechna práva vyhrazena
Neřízená kopie vydána 24 června 2021

Poř. čís	Kusů pro sest.	Název	Číslo výkresu	Poznámka
		Volné součásti k č. v. 0569843:		
15	1	Náboj páček	1003772	
16	1	Šroub páček	1012031	
17	1	Matice	0323981	
18	1	Pružná podložka	4,1 ČSN 02 1740.04	
	4	Nastřikovací ventilek - úplný, pozůstává z poř. č. 19-24	3001812	
19	1	Těleso rozprašovače	1023302	
20	1	Jehla ventilku s opěrkou	3001822	Dodává se vždy společně!
21	1	Opěrka membrány	1023332	
22	1	Membrána ventilku	1023342	
23	1	Pružina ventilku	1023351	
24	1	Víčko membrány	1023362	
25	1	Přívodní trubička k nastřikovacím ventilkům - úplná	3501601	
26	1	Táhlo plynové páky	0569201	
27	1	Táhlo páky korekce	0569211	
28	2	Výfukové potrubí dl. 125 mm vlastní	0786062	
29	2	Příruba výfukového potrubí	0322261	
30	4	Těsnění výfukového potrubí	0299331	
31	4	Kuželík šroubení	1012621	
32	4	Přesuvná matice	1012651	
33	4	Těsnění k ssacímu potrubí	0320641	
34	1	Těsnění karburátoru	0298511	
35	1	Matice páček	1012041	
36	1	Podložka slabá JL6	0177851	
37	1	Závlačka	1,6×15 ČSN 02 1781.02	
38	2	Matice nízká	0322081	
39	4	Pánev kulového kloubu	1002753	
40	6	Zátka kulového kloubu	1002763	
41	6	Závlačka	1×15 ČSN 02 178102	
42	1	Těsnicí podložka zátky	12×16 ČSN 31 3891.3	
43	1	Zátka	0322501	
44	1	Těsnicí podložka zátky	10×14 ČSN 31 3891,3	
45	2	Šroub	10×14 ČSN 31 3891.3	
46	2	Matice	M4 ČSN 31 3211.02	
47	2	Podložka	4 ČSN 31 3282,12	
48	2	Závlačka	1×12 ČSN 02 1781,02	
49	2	Pružná podložka	4,1 ČSN 02 1740,04	
50	2	Šroub k připevnění přívodní trubičky nastřikovací	M4×15 ČSN 31 3131.2	

Tento manuál je duševním majetkem společnosti W-Motor Service s.r.o. - všechna práva vyhrazena
Nefízená kopie vydána 24 června 2021

Poř. čís.	Kusů pro sest.	Název	Číslo výkresu	Poznámka
51	2	Pojistná podložka	5 ČSN 31 3288	
52	1	Zátka	M12×1,5 ČSN 31 3802.31	
53	4	Těsnicí podložka ventilku rozprašovače	8×12 ČSN 31 3891.3	
54	1	Karburátor W 45-I nebo W 45-AK	380003J 380004J	Podle objednávky
55	2	Objímka výfukové trubky	1004991	
56	2	Vložka výfukové trubky	1012531	
28a	2	Výfukové potrubí dl. 200 mm vlastní (dodává-li se, odpadá poř. č. 28)	0786063	Pouze na zvláštní objednávku
		Součásti pro podtlakové přístroje: (dodává-li se, odpadá poř. č. 43)		Pouze na zvláštní objednávku
60	1	Šroubení pro podtlakové přístroje	0322431	
61	1	Kuželík přípojky	0298491	
62	1	Přesuvná matice	0298481	
63	1	Žaslepovací kuželík	0286861	Pouze na zvláštní objednávku. (Dodává-li se, odpadá poř. č. 52)
	1	Nastřikovací pumpička P 12 - úplná, pozůstává z poř. č. 70-95	3500413	
70	1	Těleso ssacího ventilu - úplné	3000461	
71	1	Lanko bowdenu - úplné	3000491	Délka dle objednávky
72	1	Spojovací trubka nastřikovací pumpičky a trubky nastřikovacích ventilů	3002401	
73	1	Matice upevňovacího šroubu	0306922	
74	1	Těleso pumpičky	1011311	
75	1	Těsnicí kužel pístku	1011331	
76	1	Dno pístku	1011341	
77	2	Manžeta pístu	1011362	
78	1	Vložka mezi manžety	1011371	
79	1	Pružina pístku	1011381	
80	1	Víčko ventilku	1011411	
81	1	Pružina ventilku	1011421	
82	1	Pojišťovací kolíček	1012211	
83	1	Otočná přípojka	1015871	
84	1	Dvojitá matice	1015881	

Tento manuál je duševním majetkem společnosti W-Motor Service s.r.o. - všechna práva vyhrazena
Neřízená kopie vydána 24 června 2021

Poř. čís.	Kusů pro sest.	Název	Číslo výkresu	Poznámka
85	1	Uzávěr pumpičky	1015891	
86	1	Přesuvná matice	1015901	
87	1	Těsnicí podložka kuželová	1015911	
88	1	Oko přívodu paliva	1019551	
89	1	Upevňovací šroub nastřikovací pumpičky	1030611	
90	1	Kulička ⌀ 4 mm	SKF	
91	1	Těsnicí kužel	2,5 ČSN 31 3805.11	
92	4	Těsnicí podložka	10×14 ČSN 31 3891.3	
93	1	Těsnicí podložka	12×16 ČSN 31 3891.3	
94	2	Těsnicí podložka	14×18 ČSN 31 3891.3	
95	1	Přesuvná zaslepovací matice	0321241	
28b	2	Výfuk 2. a 3. válce - úplný (dodává-li se, odpadá poř. č. 28)	3002571	Pouze pro AERO 45 - SUPER

Tento manuál je duševním majetkem společnosti W-Motor Service s.r.o. - všechna práva vyhrazena
Nefízená kopie vydána 24 června 2021

X. USMĚRŇOVAČ VZDUCHU - ÚPLNÝ

Tento manuál je duševním majetkem společnosti W-Motor Service s.r.o. - všechna práva vyhrazena
Neřízená kopie vydána 24 června 2021

Tento manuál je duševním majetkem společnosti W-Motor Service s.r.o. - všechna práva vyhrazena
Neřízená kopie vydána 24 června 2021

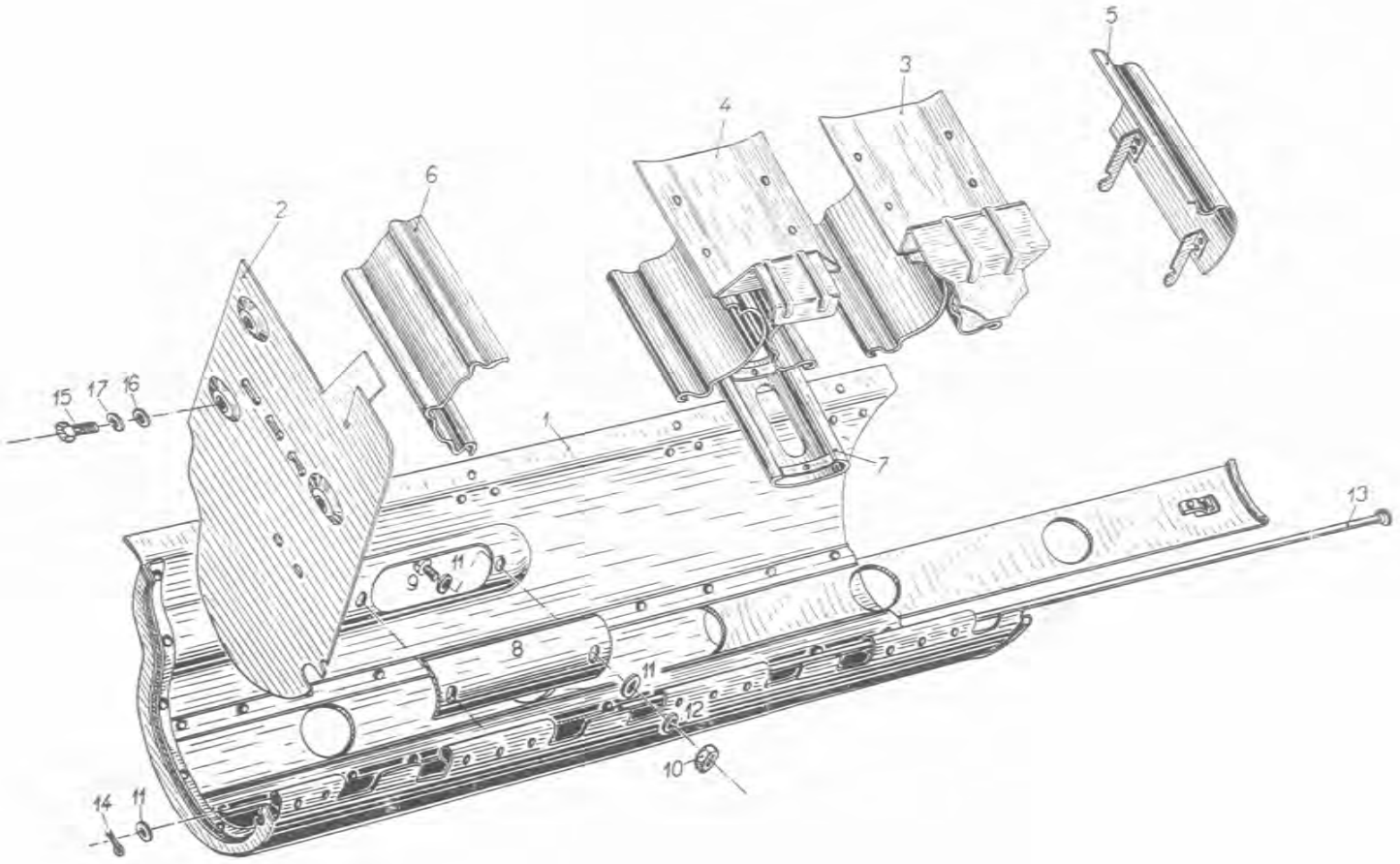

Obr. 11

Tento manuál je duševním majetkem společnosti W-Motor Service s.r.o. - všechna práva vyhrazena
Neřízená kopie vydána 24 června 2021

Poř. čís.	Kusů pro sest.	Název	Číslo výkresu	Poznámka
	1	Usměrňovač vzduchu Aero - úplný, pozůstává z poř. č. 1-17	0788411	Obr. 1
1	1	Jímka vzduchu seříznutá - úplná	0788421	
2	1	Zadní stěna jímky vzduchu - úplná	0780551	
3	2	Zachycovač vzduchu mezi 1.-2. a 3.-4. válcem - úplný	0568631	
4	1	Zachycovač vzduchu mezi 2. a 3. válcem - úplný	0568641	
5	1	Přední plech prvého válce - úplný	0568651	
6	1	Plech mezi válcem a zadní stěnou jímky vzduchu	0561962	
7	3	Rozpěrka plechů válců - úplná	3002601	
8	1	Krycí šoupátko otvoru pro dynamo	0319561	
9	2	Šroub krycího šoupátka	M4×10 ČSN 31 3131.2	
10	2	Matice M4	M4 ČSN 31 3202.2	
11	5	Podložka slabá JL4	0177831	
12	2	Pružná podložka	4,1 ČSN 02 1740.04	
13	1	Jehla k jímce zkrácené	0322401	
14	1	Závlačka	1×8 ČSN 02 1781.02	
15	3	Šroub k připevnění zadního krytu	0306711	
16	3	Podložka slabá JL5	0177841	
17	3	Pružná podložka	5,1 ČSN 02 1740.04	
	1	Usměrňovač vzduchu pro Aero 45 - úplný, pozůstává z poř. č. 1-17	3501111	
1	1	Jímka vzduchu pro Aero 45 - úplná	3501101	
2	1	Zadní stěna jímky vzduchu - úplná	0788461	
3	2	Zachycovač vzduchu mezi 1.-2. a 3.-4. válcem - úplný	0568631	
4	1	Zachycovač vzduchu mezi 2. a 3. válcem - úplný	0568641	

Tento manuál je duševním majetkem společnosti W-Motor Service s.r.o. - všechna práva vyhrazena
Neřízená kopie vydána 24 června 2021

Tento manuál je duševním majetkem společnosti W-Motor Service s.r.o. - všechna práva vyhrazena
Neřízená kopie vydána 24 června 2021

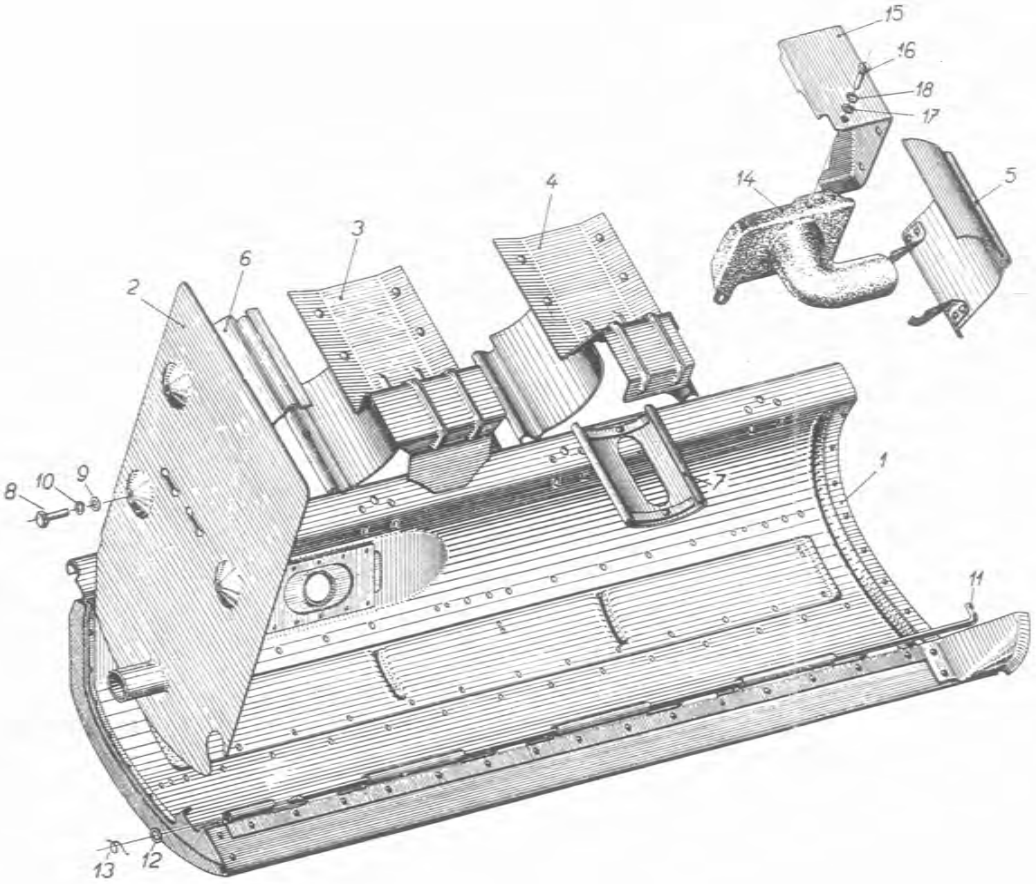

Obr. 12

Tento manuál je duševním majetkem společnosti W-Motor Service s.r.o. - všechna práva vyhrazena
Neřízená kopie vydána 24 června 2021

Poř. čís.	Kusů pro sest.	Název	Číslo výkresu	Poznámka
5	1	Přední plech prvého válce - úplný	0568651	
6	1	Plech mezi válcem a zadní stěnou jímky vzduchu	0561962	
7	3	Rozpěrka plechů válců - úplná	3002601	
8	1	Krycí šoupátko otvoru pro dynamo	0319561	
9	2	Šroub krycího šoupátka	M4×10 ČSN 31 3131.2	
10	2	Matice M4	M4 ČSN 31 3202.2	
11	5	Podložka slabá JL4	0177831	
12	2	Pružná podložka	4.1 ČSN 02 1740.04	
13	1	Jehla šarnýru pro jímku Aero 45	1020501	
14	1	Závlačka	1×8 ČSN 02 1781.02	
15	3	Šroub k připevnění zadního krytu	0306711	
16	3	Podložka slabá JL5	0177841	
17	3	Pružná podložka	5.1 ČSN 02 1740.04	
	1	Usměrňovač vzduchu pro Aero 45 - Super, pozůstává z poř. č. 1-13	3502721	Obr. 2
1	1	Jímka vzduchu pro Aero 45-Super - úplná	3502901	
2	1	Zadní stěna jímky vzduchu - úplná	3502921	
3	2	Zachycovač vzduchu mezi 1.-2. a 3.-4. válcem - úplný	0568631	
4	1	Zachycovač vzduchu mezi 2. a 3. válcem - úplný	0568641	
5	1	Přední plech prvého válce - plný	0568651	
6	1	Plech mezi válcem a zadní stěnou jímky vzduchu	0561962	
7	3	Rozpěrka plechů válců - úplná	3002601	
8	3	Šroub k připevnění zadního krytu	0306711	
9	3	Podložka slabá JL5	0177841	
10	3	Pružná podložka	5.1 ČSN 02 1740.04	
11	1	Jehla stěžejky	1060111	

Tento manuál je duševním majetkem společnosti W-Motor Service s.r.o. - všechna práva vyhrazena
Neřízená kopie vydána 24 června 2021

Poř. čís.	Kusů pro sest.	Název	Číslo výkresu	Poznámka
12	1	Podložka slabá JL4	0177831	
13	1	Pojišťovací drát ⌀ 0,8 mm	dl. 50 mm	
	1	Kryt karburátoru - úplný, pozůstává z poř. č. 14-18	3502931	
14	1	Dolní kryt karburátoru - úplný	3502941	
15	1	Boční kryt karburátoru	1506541	
16	3	Šroub	M4×10 ČSN 31 3134.2	
17	3	Podložka	4 ČSN 31 3282.11	
18	3	Pružná podložka	4,1 ČSN 02 1740.05	

Tento manuál je duševním majetkem společnosti W-Motor Service s.r.o. - všechna práva vyhrazena
Neřízená kopie vydána 24 června 2021

XI. ČERPADLO PALIVA 2M-50

Tento manuál je duševním majetkem společnosti W-Motor Service s.r.o. - všechna práva vyhrazena
Neřízená kopie vydána 24 června 2021

Tento manuál je duševním majetkem společnosti W-Motor Service s.r.o. - všechna práva vyhrazena
Neřízená kopie vydána 24 června 2021

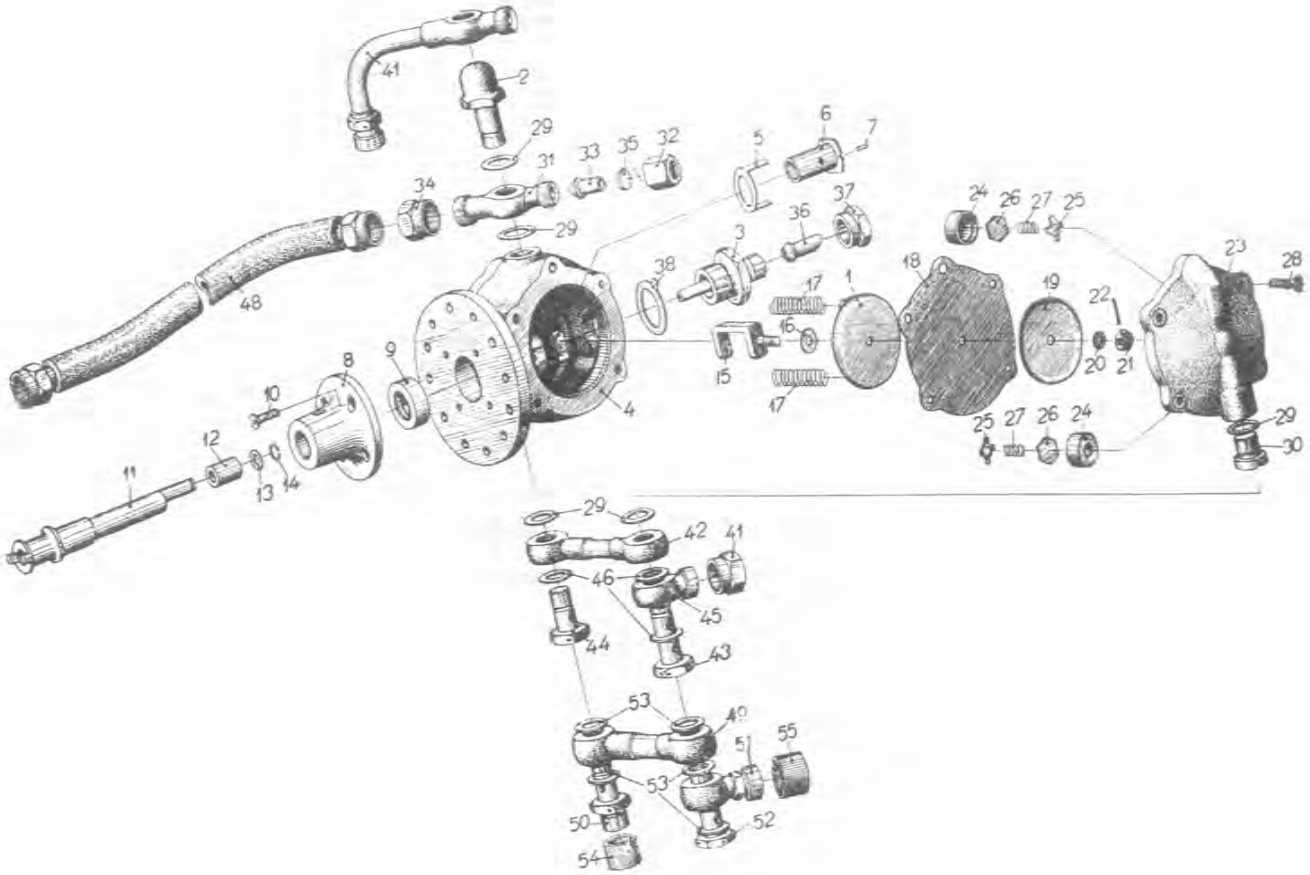

Obr. 13

Tento manuál je duševním majetkem společnosti W-Motor Service s.r.o. - všechna práva vyhrazena
Neřízená kopie vydána 24 června 2021

Poř. čís.	Kusů pro sest.	Název	Číslo výkresu	Poznámka
	1	Membránové čerpadlo paliva 2M-50, pozůstává z poř. č. 1-38	0780715	
1	2	Vnitřní talířek membrány	0305271	
2	1	Šroub výtlaku - úplný	0318271	
3	1	Šroubení odvzdušnění s pevnými součástmi	3000951	
4	1	Skříň čerpadla paliva	0772084	
5	1	Vodítko	0305182	
6	1	Pouzdro hřídelíku	0305191	
7	1	Pojistný kolíček	0298371	
8	1	Centrační víko skříně	0568033	
9	1	Ucpávka Simmering možno použít též Angus	č. 1002208 ⌀⌀ 10/22×7	
10	4	Šroub víčka	M4×12 ČSN 31 3140.2	
11	1	Hřídelík čerpadla	0561913	
12	1	Pouzdro excentru	0305221	
13	1	Podložka pouzdra excentru	0322191	
14	1	Pojistka pouzdra excentru	0322182	
15	2	Oko k membráně	0567301	
16	2	Těsnicí podložka	0305261	
17	2	Pružina	0305304	
18	6	Membrána	0305242	
19	2	Vnější talířek membrány	0305291	
20	2	Podložka	0321852	
21	2	Matice korunková	0148171	
22	2	Závlačka	1×12 ČSN 02 1781.02	
23	2	Víko skříně čerpadla paliva	0561923	
24	4	Sedlo ventilku	0305321	
25	4	Kryt ventilku	0305331	
26	4	Ventilek	0305341	
27	4	Pružina ventilku	0305351	
28	8	Šroub s hlavou	0322911	
29	4	Těsnicí podložka	1060231	
30	2	Zaslepovací zátka	0324561	
31	1	Výtlakové šroubení	0322451	
32	1	Přesuvná matice	0298481	
33	1	Kuželík šroubení	0298491	
34	1	Přesuvná zaslepovací matice	0321241	
35	1	Záslepka	0324411	
36	1	Kuželík šroubení	1012621	
37	1	Přesuvná matice	1012651	
38	1	Pojistná podložka	1021411	

Tento manuál je duševním majetkem společnosti W-Motor Service s.r.o. - Všechna práva vyhrazena
Neřízená kopie vydána 24 června 2021

Poř. čís.	Kusů pro sest.	Název	Číslo výkresu	Poznámka
		Speciální příslušenství pro čerpadlo paliva 2M-50:		Pouze na zvláštní objednávku
41	1	Kolinko k palivovému potrubí - úplné	3000921	
	1	Přívod paliva s jednou přípojkou - úplný, pozůstává z poř. č. 42-47	0570101	
42	1	Spojovací trubka - úplná	0569961	
43	1	Dutý šroub k oku	0324341	
44	1	Dutý šroub k oku	0298012	
45	1	Oko k palivovému potrubí	0305311	
46	3	Těsnicí podložka	12×16 ČSN 31 3891.3	
47	1	Přesuvná zaslepovací matice	0321241	
48	1	Hadice přívodu paliva do karburátoru	0514091	
	1	Přívod paliva čerpadla pro AERO 45 - SUPER, pozůstává z poř. č. 49-55	3002581	Pouze na zvláštní objednávku
49	1	Trubka čerpadla - úplná	3002591	
50	1	Závěrný šroub s hrdlem	1060181	
51	1	Stavitelná přípojka s hrdlem	1060191	
52	1	Závěrný šroub	1060201	
53	5	Těsnicí podložka	12×18 ČSN 31 3892.3	
54	1	Pomocná záslepka M12×1,5	1031941	
55	1	Pomocná záslepka M16×1,5	1031951	

Tento manuál je duševním majetkem společnosti W-Motor Service s.r.o. - všechna práva vyhrazena
Neřízená kopie vydána 24 června 2021

XII. POHON DYNAMA

Tento manuál je duševním majetkem společnosti W-Motor Service s.r.o. - všechna práva vyhrazena
Neřízená kopie vydána 24 června 2021

Tento manuál je duševním majetkem společnosti W-Motor Service s.r.o. - všechna práva vyhrazena
Neřízená kopie vydána 24 června 2021

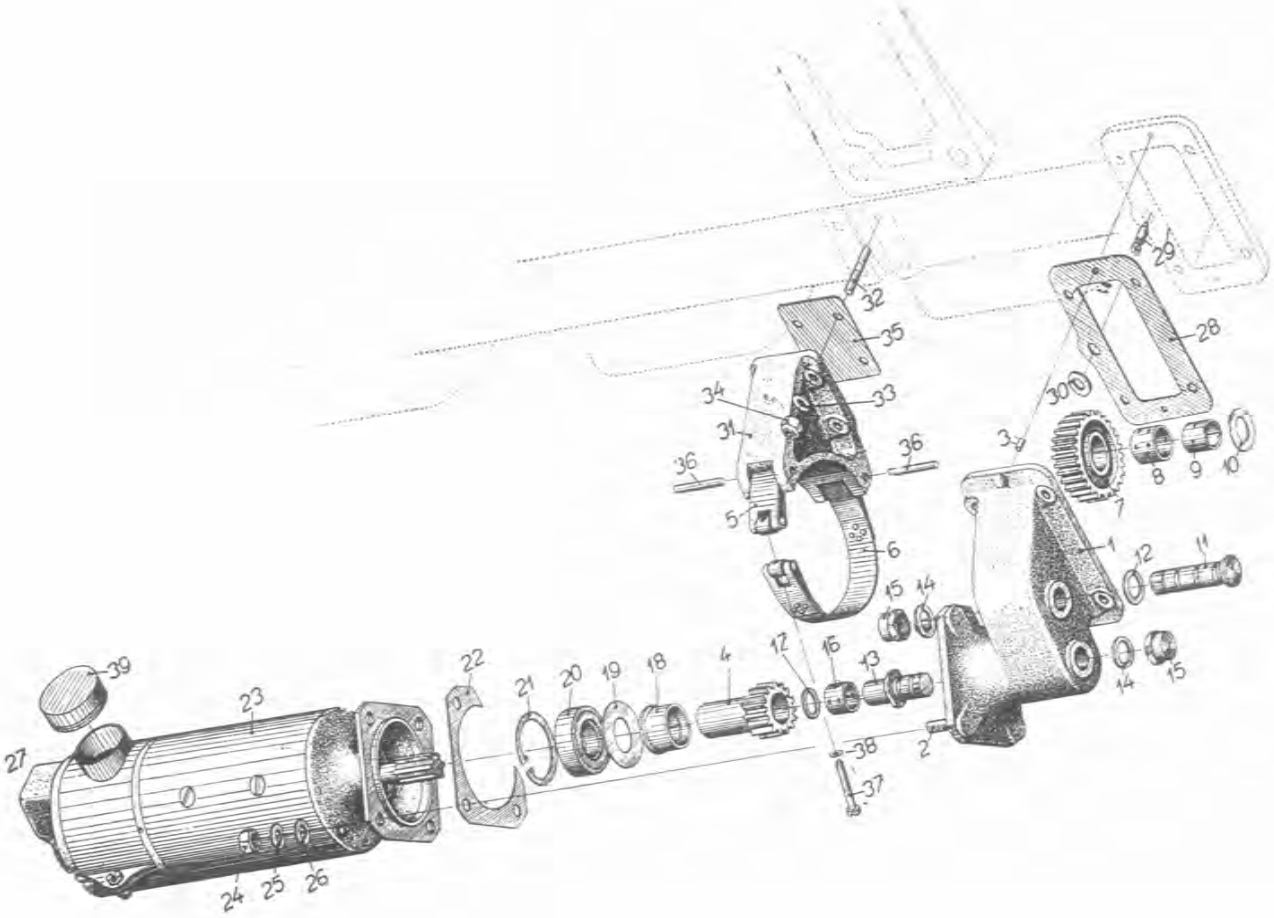

Obr. 14

Tento manuál je duševním majetkem společnosti W-Motor Service s.r.o. - všechna práva vyhrazena
Neřízená kopie vydána 24 června 2021

		Motor Minor 4-III Pohon dynama	Strana XII-1 Celkem str. 2.

Poř. čís.	Kusů pro sest.	Název	Číslo výkresu	Poznámka
	1	Pohon dynama - úplný, pozůstává z poř. č. 1-39	0780652	
	1	Skřínka pohonu dynama - vlastní, pozůstává z poř. č. 1-3	0786123	
1	1	Skřínka pohonu dynama	0781763	
2	3	Šroub příruby pro dynamo	0309182	
3	2	Centrační kolík	0305731	
		Volné součásti k č. v. 0780652:		
4	1	Kolečko pohonu dynama - úplné	0567332	
5	1	Upínací pas kratší	3000771	
6	1	Upínací pas delší	3000781	
7	1	Mezikolečko	0309031	
8	1	Vložka mezikolečka	0296281	
9	1	Pouzdro čepu	0296311	
10	2	Příložka kolečka	0296301	
11	1	Čep mezikolečka	0309043	
12	1	Těsnění	1020631	
13	1	Čep kolečka	0309001	
14	2	Těsnicí podložka	14×18 ČSN 31 3891.3	
15	2	Uzavřená matice	1020641	
16	1	Pouzdro kolečka	0308991	
17	1	Příložka	1017671	
18	1	Distanční kroužek ložiska	0309722	
19	1	Podložka těsnícího kroužku	0324531	
20	1	Ucpávka Simmering	⌀⌀ 40/22×10	
21	1	Seegerová pojistka	40×1,75 ČSN 1204/VI	
22	1	Těsnění skřínky dynama	0319522	
23	1	Dynamo Scintilla DYC 22A3 LZ2 (levotočivé)	1501381	
24	3	Matice M8	M8 ČSN 31 3202.2	
25	3	Pružná podložka	8,2 ČSN 02 1740.04	
26	3	Podložka slabá JL8	0177871	
27	1	Regulátor Scintilla XN R 04 YC2	1501391	
28	1	Těsnění skřínky a klikové skříně - 0,1 mm sil.	0309192	Síla těsnění dle potřeby
		Těsnění skřínky a klikové skříně - 0,25 mm sil.	0309202	

Tento manuál je duševním majetkem společnosti W-Motor Service s.r.o. - všechna práva vyhrazena
Neřízená kopie vydána 24 června 2021

Poř. čís.	Kusů pro sest.	Název	Číslo výkresu	Poznámka
29	1	Stavěcí šroub zadního ložiska vačkového hřídele	0309171	
30	1	Těsnicí kroužek	1020771	
31	1	Kolébka k upnutí dynama na klikovou skříň	0309162	
32	4	Závrtný šroub kolébky dynama v klikové skříni	0305722	
33	4	Podložka slabá JL6	0177851	
34	4	Pojistná matice - úplná	0568091	
35	1	Vyrovnávací podložka - 0,1 mm	0319531	Síla podložky dle potřeby
		Vyrovnávací podložka - 0,25 mm	0319541	
		Vyrovnávací podložka - 0,5 mm	0319551	
36	2	Čep pasu dynama	0305931	
37	1	Upínací šroub pasu magnet	1017721	
38	1	Podložka slabá JL5	0177841	
39	1	Záslepka ventilace dynama	1031961	

Tento manuál je duševním majetkem společnosti W-Motor Service s.r.o. - Všechna práva vyhrazena
Neřízená kopie vydána 24 června 2021

XIII. POHON VYSILAČE ELEKTRICKÉHO OTÁČKOMĚRU

Tento manuál je duševním majetkem společnosti W-Motor Service s.r.o. - všechna práva vyhrazena
Neřízená kopie vydána 24 června 2021

Tento manuál je duševním majetkem společnosti W-Motor Service s.r.o. - všechna práva vyhrazena
Neřízená kopie vydána 24 června 2021

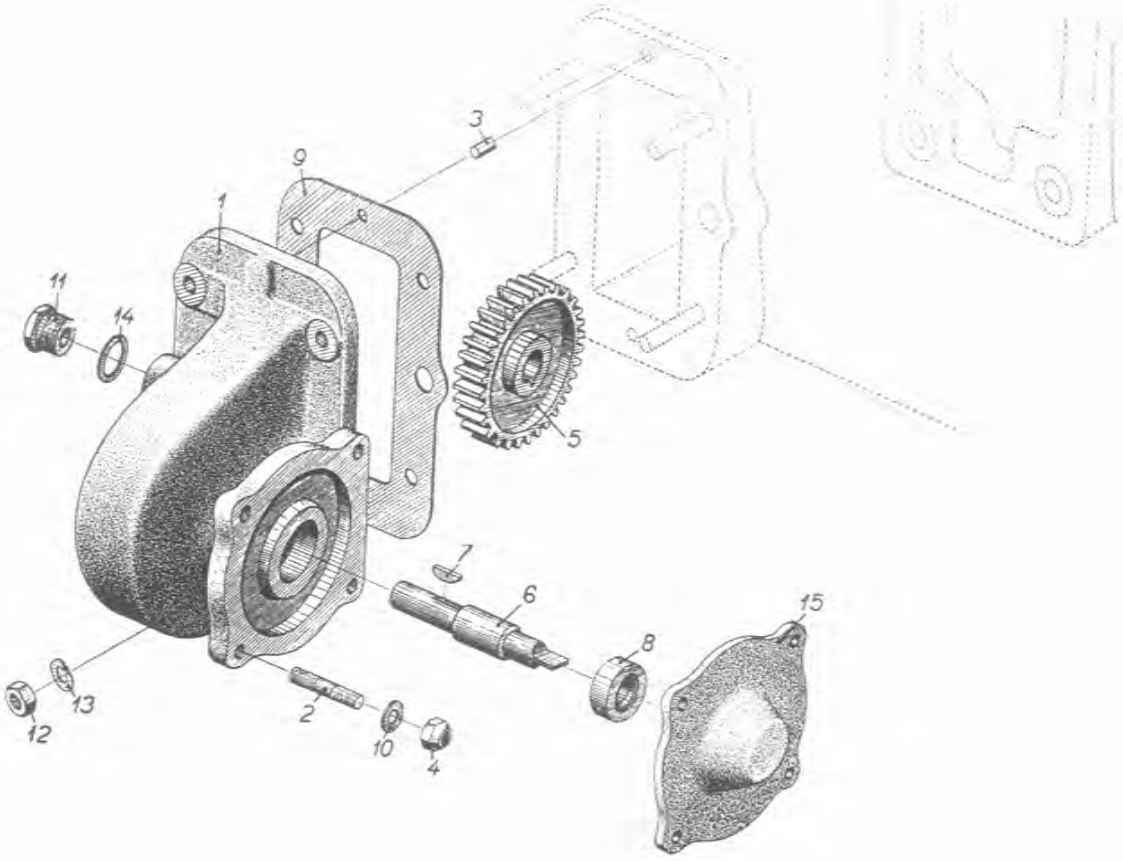

Obr. 15

Tento manuál je duševním majetkem společnosti W-Motor Service s.r.o. - všechna práva vyhrazena
Neřízená kopie vydána 24 června 2021

		Motor Minor 4-III Pohon vysilače elektrického otáčkoměru	Strana XIII-1 Celkem str. 1.

Poř. čís.	Kusů pro sest.	Název	Číslo výkresu	Poznámka
	1	Pohon vysilače elektrického otáčkoměru - úplný, pozůstává z poř. č. 1-15	3500472	
	1	Skříň pohonu vysilače vlastní - pozůstává z poř. č. 1-3	3000692	
1	1	Skříň pohonu vysilače	1500062	
2	4	Šroub skřínky	1012161	
3	2	Centrační kolík	0305731	
		Volné součásti k č. v. 3500472:		
4	4	Pojistná matice M6	0568092	
5	1	Kolo pohonu vysilače	1012131	
6	1	Hřídel pohonu vysilače	1012141	
7	1	Pero Woodruffové	1031511	
8	1	Ucpávka Simmering ⌀⌀ 10/22×8, možno použít též Angus ⌀⌀ 10/22×7	č. 1002208	
9	1	Těsnění skřínky a klikové skříně 0,1 mm silné	0309192	Použít dle vůle v zubech
	1	Těsnění skřínky a klikové skříně 0,25 mm silné	0309202	
10	4	Podložka slabá JL6	0177851	
11	1	Zátka M14×1,25	1012271	
12	1	Speciální matice k připevnění pohonu na klikovou skříň	1019321	
13	1	Pružná podložka	6,1 ČSN 02 1740.04	
14	1	Těsnicí podložka	14×18 ČSN 31 3891.3	
15	1	Záslepka skříně vysilače	1031971	

Tento manuál je duševním majetkem společnosti W-Motor Service s.r.o. - všechna práva vyhrazena
Neřízená kopie vydána 24 června 2021

Tento manuál je duševním majetkem společnosti W-Motor Service s.r.o. - všechna práva vyhrazena
Neřízená kopie vydána 24 června 2021

XIV. UPEVNĚNÍ MOTORU

Tento manuál je duševním majetkem společnosti W-Motor Service s.r.o. - všechna práva vyhrazena
Neřízená kopie vydána 24 června 2021

Tento manuál je duševním majetkem společnosti W-Motor Service s.r.o. - všechna práva vyhrazena
Neřízená kopie vydána 24 června 2021

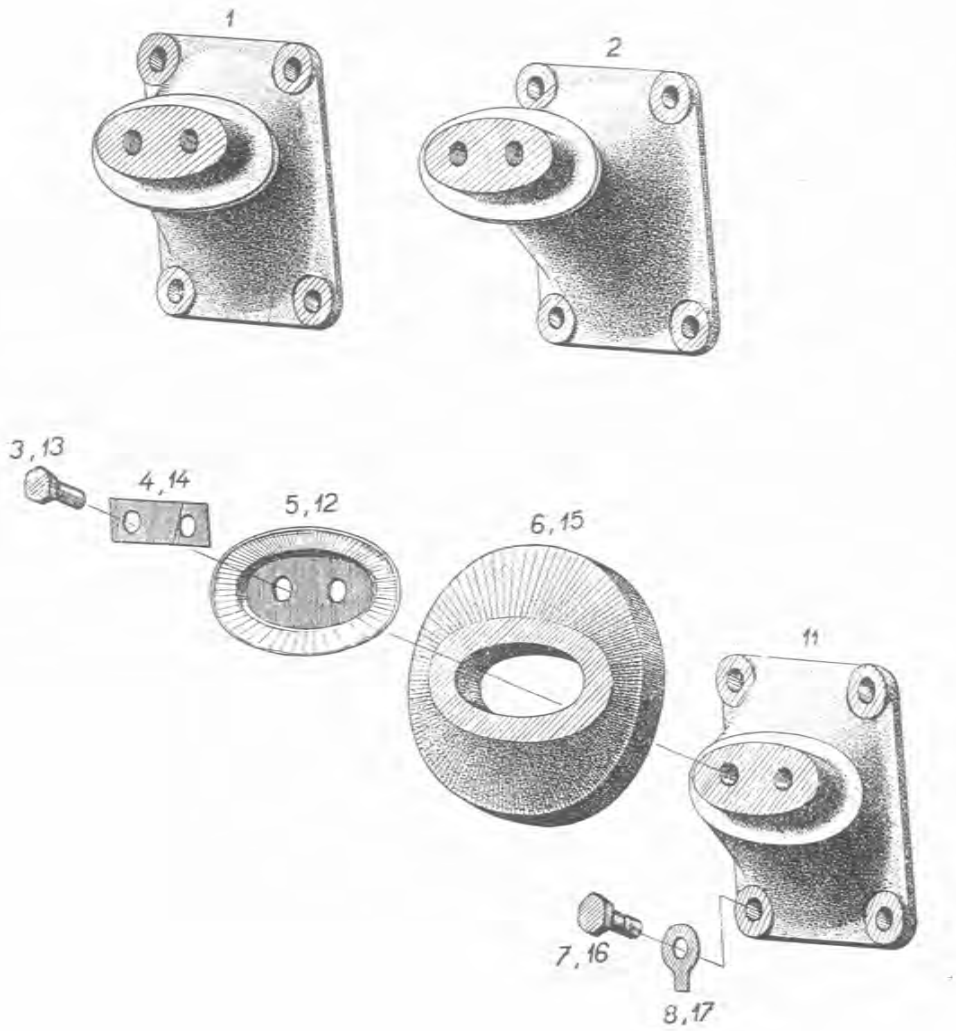

Obr. 16

Tento manuál je duševním majetkem společnosti W-Motor Service s.r.o. - všechna práva vyhrazena
Neřízená kopie vydána 24 června 2021

	Motor Minor 4-III Upevnění motoru	Strana XIV-1 Celkem str. 1.

Poř. čís.	Kusů pro sest.	Název	Číslo výkresu	Poznámka
I	1	Upevňovací patky motoru normální - úplné, pozůstávají z poř. č. 1-8	0786111	
1	2	Patka motoru přední	0781682	
2	2	Patka motoru zadní	0781692	
3	8	Šroub víčka k patkám	0568111	
4	4	Pojistka šroubu	0568121	
5	4	Víčko k patce	0568102	
6	4	Pryžové ložisko	0556371	
7	16	Upevňovací šroub patky k motoru	0304971	
8	16	Pojistná podložka šroubu	0303621	
II	1	Upevňovací patky motoru nízké - úplné, pozůstávají z poř. č. 11-17	0788131	
11	4	Nízká patka motoru	0786261	
12	4	Víčko k patce	0568102	
13	8	Šroub víčka k patkám	0568111	
14	4	Pojistka šroubu k patkám	0568121	
15	4	Pryžové ložisko	0556371	
16	16	Upevňovací šroub patky k motoru	0304971	
17	16	Pojistná podložka šroubu	0303621	

Tento manuál je duševním majetkem společnosti W-Motor Service s.r.o. - všechna práva vyhrazena
Neřízená kopie vydána 24 června 2021

Tento manuál je duševním majetkem společnosti W-Motor Service s.r.o. - všechna práva vyhrazena
Neřízená kopie vydána 24 června 2021

XV. SPOUŠTĚČ RUČNÍ A ELEKTRICKÝ RE 25

Tento manuál je duševním majetkem společnosti W-Motor Service s.r.o. - všechna práva vyhrazena
Neřízená kopie vydána 24 června 2021

Tento manuál je duševním majetkem společnosti W-Motor Service s.r.o. - všechna práva vyhrazena
Neřízená kopie vydána 24 června 2021

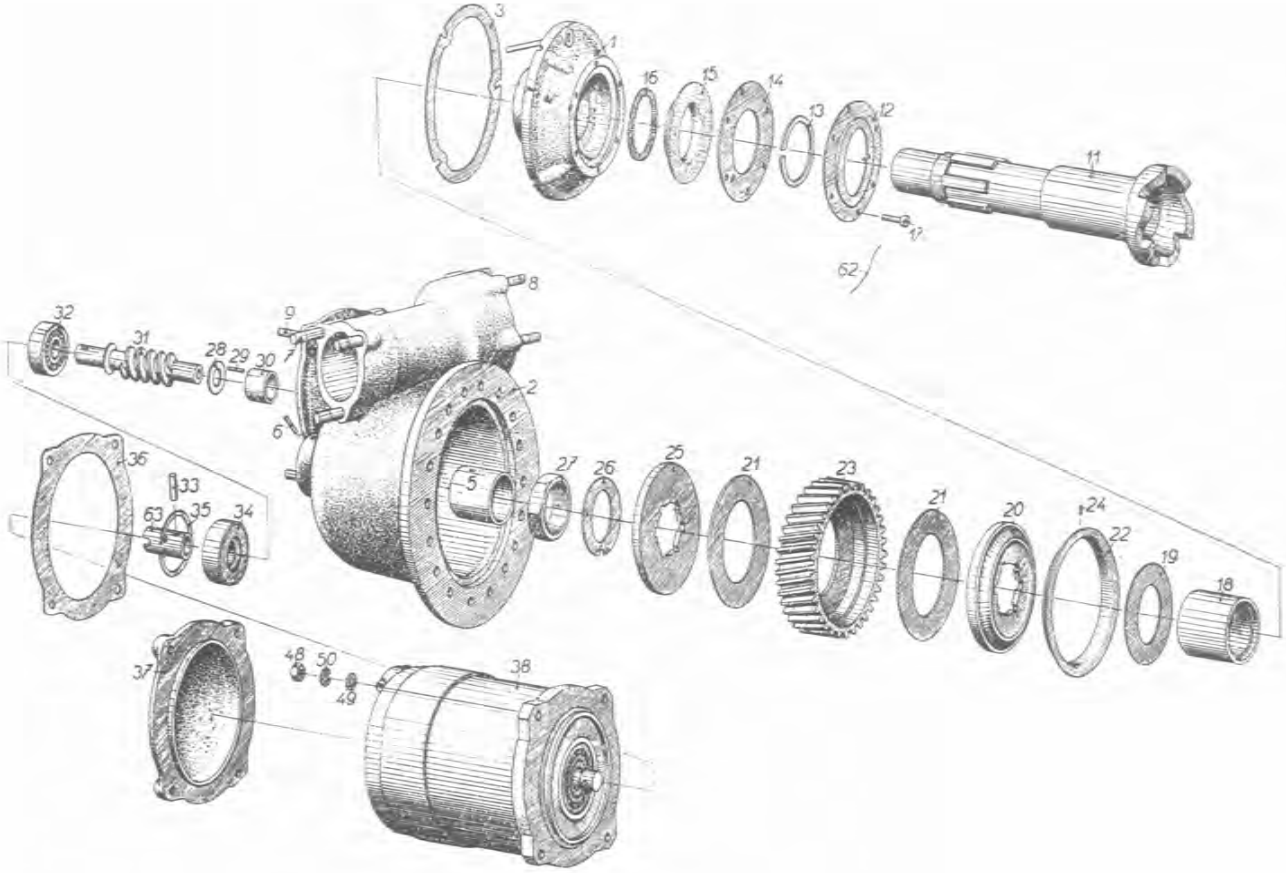

Obr. 17

Tento manuál je duševním majetkem společnosti W-Motor Service s.r.o. - všechna práva vyhrazena
Neřízená kopie vydána 24 června 2021

		Motor Minor 4-III Spouštěč ruční a elektrický RE 25	Strana XV-1 Celkem str. 2.

Poř. čís.	Kusů pro sest.	Název	Číslo výkresu	Poznámka
	1	Spouštěč ruční a elektrický RE 25 - úplný, pozůstává z poř. č. 1-71	3500251	
	1	Skříň spouštěče - úplná, pozůstává z poř. č. 1-9	3500361	
1	1	Mezistěna - úplná	3000371	
2	1	Skříň spouštěče	1500571	
3	1	Těsnění mezistěny	1002331	
4	3	Šroub se zapuštěnou hlavou plochou	M4×22 ČSN 31 3139.2	
5	1	Pouzdro ozubce	1002021	
6	1	Pojistný kolík pouzdra	1002311	
7	3	Šroub uzavíracího víčka	1002001	
8	6	Šroub víčka	1002011	
9	4	Šroub elektromotorku	1002571	
		Volné součásti k č. v. 3500251:		
10	1	Roztáčecí hřídel ruční - úplný	3000381	
11	1	Ozubec spouštěče	1002211	
12	1	Zákryt kroužků	1012611	
13	1	Brzdicí kroužek	1012601	
14	1	Příložka ucpávky	1002201	
15	1	Těsnicí manžeta	1002191	
16	1	Kruhová spirála	1002321	
17	6	Šroub s válcovou hlavou	M4×10 ČSN 31 3131.2	
18	1	Opěrný kroužek	1005481	
19	13	Lamela spojky	1005491	
20	1	Vnitřní příložka lamel	1002241	
21	2	Lamela spojky	1002251	
22	1	Příložka šroubového kola	1004931	
23	1	Šroubové kolo velké	1004981	
24	3	Válcový kolík	1,6×4 ČSN 02 2150	
25	1	Vnější příložka lamel	1002271	
26	1	Pojistná podložka	1002281	
27	1	Matice	1002291	
28	1	Příložka jehlového ložiska	1002031	
29	19	Jehla ložiska	2×9,8 DIN 617	
30	1	Pouzdro jehlového ložiska	1002041	
31	1	Roztáčecí hřídel elektromotoru	1004941	
32	1	Kuličkové ložisko	SKF 6201 AJ/C8	

Tento manuál je duševním majetkem společnosti W-Motor Service s.r.o. - všechna práva vyhrazena
Neřízená kopie vydána 24 června 2021

Tento manuál je duševním majetkem společnosti W-Motor Service s.r.o. - všechna práva vyhrazena
Neřízená kopie vydána 24 června 2021

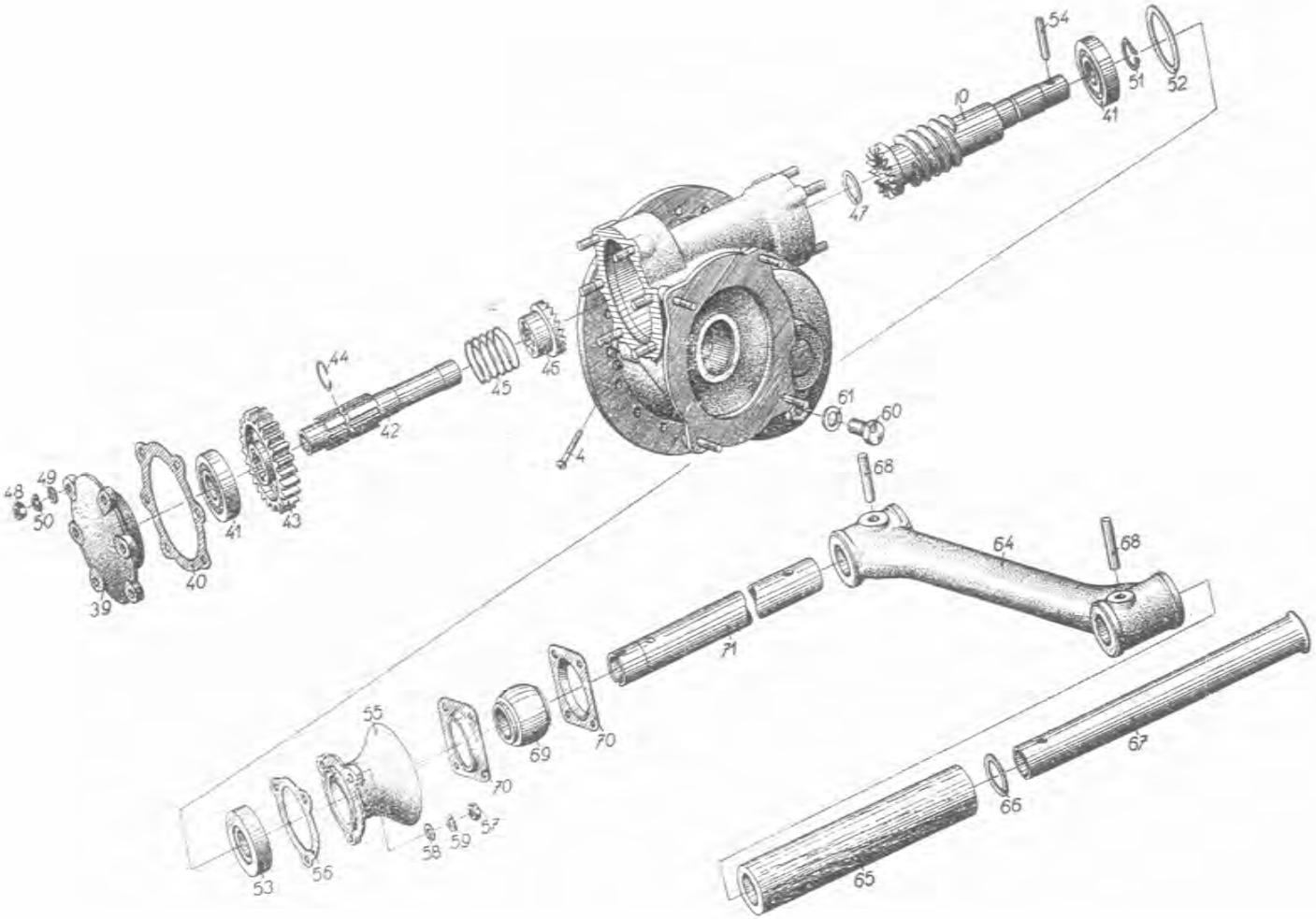

Ob. 18

Tento manuál je duševním majetkem společnosti W-Motor Service s.r.o. - všechna práva vyhrazena
Neřízená kopie vydána 24 června 2021

Poř. čís.	Kusů pro sest.	Název	Číslo výkresu	Poznámka
33	1	Unášecí kolík	4×20 ČSN 02 2150	
34	1	Ucpávka Buna-Simmering	č. 16035	
35	1	Seegerová pojistka vnitřní	35×1,5 ČSN 1204/V	
36	1	Těsnění elektromotoru	1002351	
37	1	Víčko místo elektromotoru	1002301	
38	1	Elektromotor 24V, 300W, 5000-6000 ot./min.	1500941	
39	1	Víčko šroubového kola	1002131	
40	1	Těsnění víčka	1006181	
41	2	Kuličkové ložisko	SKF 6203 AJ/C3	
42	1	Unášecí hřídel	1002091	
43	1	Šroubové kolo malé	1004951	
44	1	Pojistka	1004961	
45	1	Pružina rohatky	1002111	
46	1	Rohatka	1002121	
47	1	Mezivložka	1004971	
48	10	Matice šroubu víčka	M5 ČSN 31 3202.2	
49	10	Podložka slabá JL5	0177841	
50	10	Pružná podložka	5,1 ČSN 02 1740.04	
51	1	Seegerová pojistka vnější	17×1 ČSN 1204/V	
52	1	Mezivložka	1002071	
53	1	Ucpávka Buna-Simmering	č. 017040	
54	1	Válcový kolík	1012281	
55	1	Uzavírací víčko	1002082	
56	1	Těsnění víčka	1006191	
57	3	Matice M6	M6 ČSN 31 3202.2	
58	3	Podložka slabá JL6	0177851	
59	3	Pružná podložka	6,1 ČSN 02 1740.04	
60	1	Zátka	0305902	
61	1	Těsnicí podložka zátky	10×14 ČSN 31 3891.3	
62		Pojistný drát ⌀ 0,8 mm	dl. 250 mm	
63	1	Unášecí pouzdro	1002151	
	1	Roztáčecí klika - úplná, pozůstává z poř. č. 64-71	3500061	Pro letadlo Sokol M-1
64	1	Rameno kliky	1500761	
65	1	Držadlo kliky	1003351	
66	1	Podložka rukojeti	1003341	
67	1	Trubka rukojeti	1003331	
68	2	Válcový kolík	6×36 ČSN 02 2150	
69	1	Ložisko kliky	1003361	
70	2	Objímka ložiska kliky	1003371	
71	1	Roztáčecí trubka - úplná	3000152	Délka se určuje objednávkou

Tento manuál je duševním majetkem společnosti W-Motor Service s.r.o. - všechna práva vyhrazena
Neřízená kopie vydána 24 června 2021

Tento manuál je duševním majetkem společnosti W-Motor Service s.r.o. - všechna práva vyhrazena
Neřízená kopie vydána 24 června 2021

XVa. ELEKTRICKÝ SPOUŠTĚČ MOTORU

Tento manuál je duševním majetkem společnosti W-Motor Service s.r.o. - všechna práva vyhrazena
Neřízená kopie vydána 24 června 2021

Tento manuál je duševním majetkem společnosti W-Motor Service s.r.o. - všechna práva vyhrazena
Neřízená kopie vydána 24 června 2021

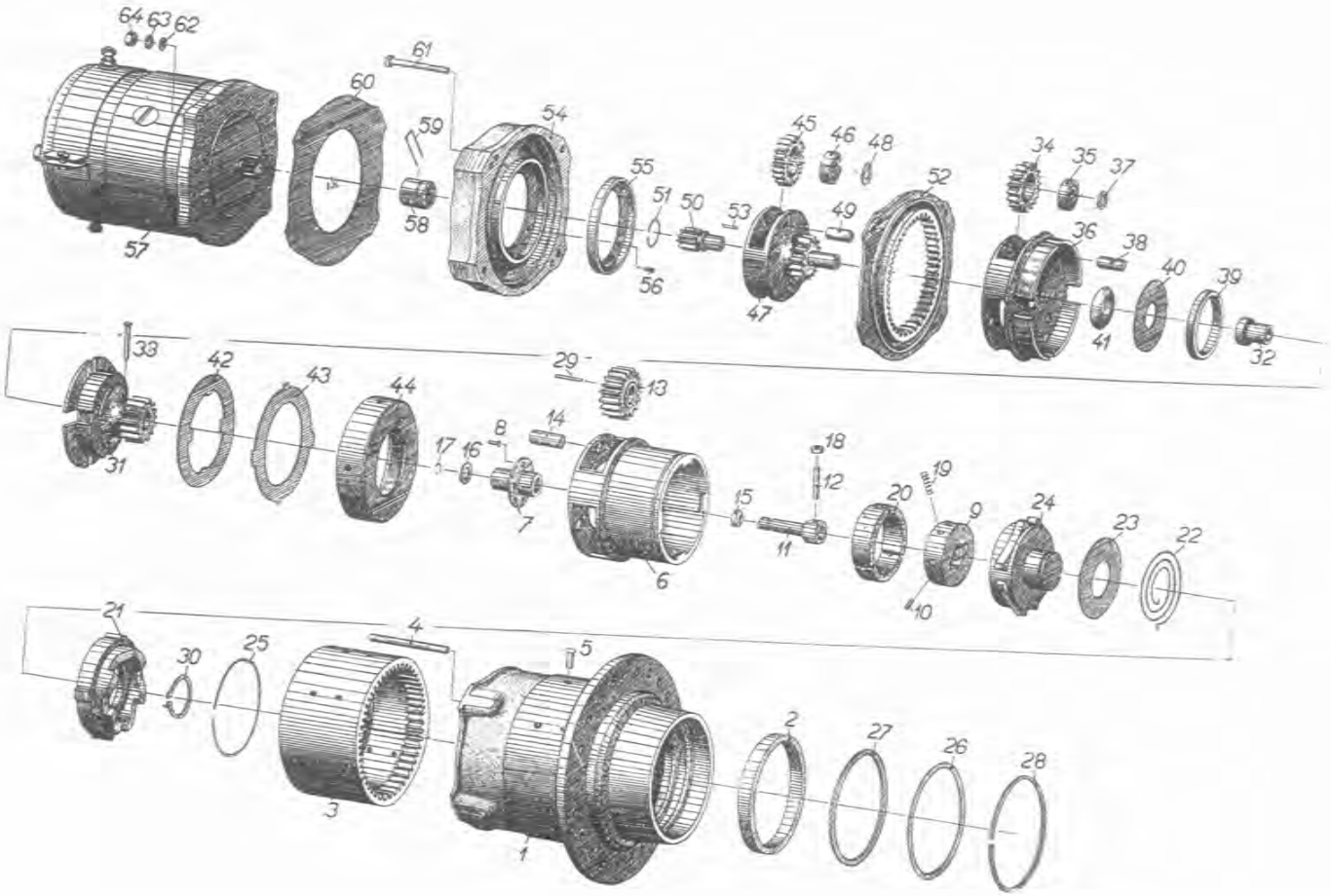

Obr. 19

Tento manuál je duševním majetkem společnosti W-Motor Service s.r.o. - všechna práva vyhrazena
Neřízená kopie vydána 24 června 2021

Poř. čís.	Kusů pro sest.	Název	Číslo výkresu	Poznámka
	1	Elektrický spouštěč motoru - úplný, pozůstává z poř. č. 1-64	P 320.01	
	1	Skříň spouštěče s pevnými součástmi, pozůstává z poř. č. 1-5	P 320.10-2000.1	
1	1	Skříň spouštěče	P 320.10-2001.1	
2	2	Pouzdro skříně	P 320.10-2002.1	
3	1	Vnější ozubený věnec	P 320.10-2003.1	
4	4	Šroub M5×40	1031691	
5	12	Nýt	4×10 ČSN 02 2301.03	
	1	Unášeč předního převodu s ozubcem - úplný, pozůstává z poř. č. 6-30	P 320.20	
	1	Unášeč předního převodu s pevnými součástmi, pozůstává z poř. č. 6-8	P 320.20-2000.1	
6	1	Unášeč předního převodu	P 320.20-2001.1	
7	1	Pouzdro unášeče	P 320.20-2002.1	
8	4	Nýt	2×6 ČSN 02 2311.03	
	1	Vnitřní díl brzdy s kolíky pozůstává z poř. č. 9-10	P 320.20-2100.1	
9	1	Vnitřní díl brzdy	P 320.20-2101.1	
10	3	Unášecí kolík čelistí	P 320.20-2102.1	
	1	Výsuvný hřídelík s čepem, pozůstává z poř. č. 11-12	P 320.20-2200.1	
11	1	Výsuvný hřídelík	P 320.20-2201.1	
12	1	Čep kladiček	P 320.20-2202.1	
		Volné součásti k č. v. P 320.20:		
13	3	Satelit předního unášeče	P 320.20-0001.1	
14	3	Čep satelitu	P 320.20-0002.1	

Tento manuál je duševním majetkem společnosti W-Motor Service s.r.o. - všechna práva vyhrazena
Neřízená kopie vydána 24 června 2021

Poř. čís.	Kusů pro sest.	Název	Číslo výkresu	Poznámka
15	1	Těsnicí kroužek	P 320.20-0003.1	
16	1	Příložka	P 320.20-0004.1	
17	1	Pojistný kroužek	P 320.20-0005.1	
18	2	Kladička výsuvného hřídelíku	P 320.20-0006.1	
19	6	Pružina čelisti	P 320.20-0007.1	
20	1	Čelist brzdy - třídílná	P 320.20-0008.1	
21	1	Ozubec spouštěče	P 320.20-0009.1	
22	2	Pružina ozubce	P 320.20-0010.1	
23	1	Mezivložka pružin ozubce	P 320 20-0011.1	
24	1	Vnější díl brzdy	P 320.20-0012.1	
25	1	Pojistný kroužek předního unášeče	P 320.20-0013.1	
26	2	Příložka těsnicího kroužku	P 320.20-0014.1	
27	1	Těsnicí kroužek	P 320.20-0015.1	
28	1	Pojistka příložky unášeče	P 320.20-0016.1	
29	48	Jehla satelitu	2.5×13.8 DIN 617	
30	1	Seegerova pojistka vnější	26×1.2 ČSN 1204/V	
	1	Unášeč středního převodu se spojkou - úplný, pozůstává z poř. č. 31-44	P 320.31	
	1	Pastorek předního převodu s pevnými součástmi, pozůstává z poř. č. 31-33	P 320.30-2000.1	
31	1	Pastorek předního převodu	P 320.30-2001.1	
32	1	Pouzdro pastorku	P 320.30-2002.1	
33	1	Unášecí kolík	P 320.30-2003.1	
	3	Satelit středního převodu s ložiskem, pozůstává z poř. č. 34-35	P 320.30-2100.2	
34	1	Satelit středního převodu	P 320.30-2101.2	
35	1	Kuličkové ložisko	EL8 nebo SKF R8	
		Volné součásti k. č. v. P 320.31:		
36	1	Unášeč satelitu středního převodu	P 320.30-0001.1	
37	8	Příložka kuličkového ložiska	P 320.30-0002.1	

Tento manuál je duševním majetkem společnosti W-Motor Service s.r.o. - Všechna práva vyhrazena
Neřízená kopie vydána 24 června 2021

Poř. čís.	Kusů pro sest.	Název	Číslo výkresu	Poznámka
38	3	Čep satelitů	P 320.30-0003.1	
39	1	Vnější opěrka talířových pružin	P 320.30-0004.1	
40	10	Talířová pružina	P 320.30-0005.1	
41	1	Vnitřní opěrka talířových pružin	P 320.30-0006.1	
42	6	Vnitřní lamela spojky	P 320.30-0007.1	
43	6	Vnější lamela spojky	P 320.30-0008.1	
44	1	Stahovací matice spojky	P 320.30-0009.1	
	1	Unášeč zadního převodu - úplný, pozůstává z poř. č. 45-53	P 320.41	
	2	Satelit zadního převodu s ložiskem, pozůstává z poř. č. 45-46	P 320.40-2000.2	
45	1	Satelit zadního převodu	P 320.40-2001.2	
46	1	Kuličkové ložisko	EL 8 neb SKF R8	
		Volné součásti k č. v. P 320.41:		
47	1	Unášeč satelitu	P 320.40-0001.2	
48	4	Příložka ložiska	P 320.40-0002.1	
49	2	Čep satelitu	P 320.40-0003.1	
50	1	Pastorek zadního převodu	P 320.40-0004.1	
51	1	Pojistný kroužek pastorku	P 320.40-0005.1	
52	1	Vnější věnec zadního převodu	P 320.40-0006.2	
53	22	Jehla pastorku	2×9,8 DIN 617	
	1	Víko skříně s pouzdrem, pozůstává z poř. č. 54-56	P 320.50-2000.1	
54	1	Víko skříně	P 320.50-2001.1	
55	1	Pouzdro víka	P 320.50-2002.1	
56	3	Nýt	2×5 ČSN 02 2311.2	
	1	Elektromotor se spojkou - úplný, pozůstává z poř. č. 57-59	P 320.60	
57	1	Elektromotor 0,3KW, 24V, 5000 ot./min.	P 320.60-0001.1	
58	1	Spojka elektromotoru	P 320.60-0002.1	

Tento manuál je duševním majetkem společnosti W-Motor Service s.r.o. - všechna práva vyhrazena
Neřízená kopie vydána 24 června 2021

Poř. čís.	Kusů pro sest.	Název	Číslo výkresu	Poznámka
59	1	Pojistka spojky	P 320.60-0003.1	
		Volné součásti k č. v. P 320.01:		
60	1	Těsnění elektromotoru	P.320.60-0004.1	
61	2	Šroub víka	P 320.50-0001.1	
62	4	Podložka slabá JL5	0177841	
63	4	Pružná podložka	5.1 ČSN 02 1740.04	
64	4	Matice	M5 ČSN 31 3202.2	

Tento manuál je duševním majetkem společnosti W-Motor Service s.r.o. - všechna práva vyhrazena
Neřízená kopie vydána 24 června 2021

XVI. PŘEDEHŘÍVAČ VZDUCHU NORMÁLNÍ

Tento manuál je duševním majetkem společnosti W-Motor Service s.r.o. - všechna práva vyhrazena
Neřízená kopie vydána 24 června 2021

Tento manuál je duševním majetkem společnosti W-Motor Service s.r.o. - všechna práva vyhrazena
Neřízená kopie vydána 24 června 2021

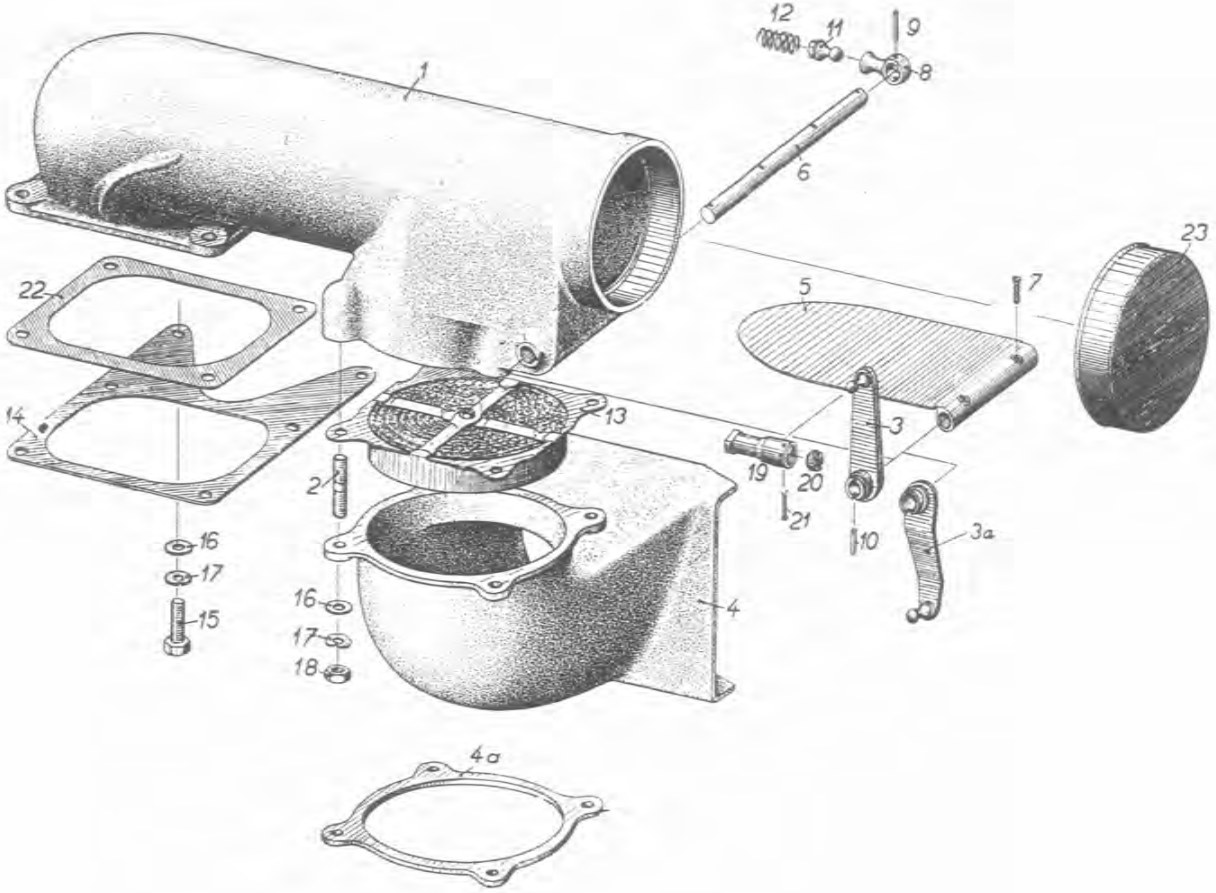

Obr. 20

Tento manuál je duševním majetkem společnosti W-Motor Service s.r.o. - všechna práva vyhrazena
Neřízená kopie vydána 24 června 2021

Poř. čís.	Kusů pro sest.	Název	Číslo výkresu	Poznámka
	1	Předehřívač vzduchu normální - úplný, pozůstává z poř. č. 1-23	0788671	
	1	Těleso předehřívače s pevnými součástmi, pozůstává z poř. č. 1-2	0788681	
1	1	Těleso předehřívače	0787982	
2	4	Šroub víčka	0213511	
		Volné součásti k č. v. 0788671:		
3	1	Páčka klapky - úplná	0569651	
4	1	Zachycovač vzduchu	0787991	
5	1	Klapka tělesa předehřívače	0532382	
6	1	Hřídelík klapky	0532391	
7	2	Šroubek klapky M3	M3×10 ČSN 31 3140.2	
8	1	Stavěcí páčka	0532402	
9	1	Válcový kolík	2,5×14 ČSN 02 2150	
10	1	Válcový kolík	3×14 ČSN 02 2150	
11	1	Opěrka pružiny	0532602	
12	1	Stavěcí pružina	0532611	
13	1	Protiplamenná vložka - úplná	0549822	
14	1	Držák karburátoru	0549833	
15	2	Šroub držáku M5	M5×10 ČSN 31 3106.2	
16	6	Podložka slabá JL5	0177841	
17	6	Pružná podložka	5,1 ČSN 02 1740.04	
18	4	Matice M5	M5 ČSN 31 3202.2	
19	1	Pánev kulového kloubu	1002753	
20	1	Zátka kulového kloubu	1002763	
21	1	Závlačka	1×15 ČSN 02 1781.02	
22	2	Těsnění předehřívače	1005761	
23	1	Záslepka předehřívače	1031931	

Tento manuál je duševním majetkem společnosti W-Motor Service s.r.o. - všechna práva vyhrazena
Neřízená kopie vydána 24 června 2021

Tento manuál je duševním majetkem společnosti W-Motor Service s.r.o. - všechna práva vyhrazena
Neřízená kopie vydána 24 června 2021

XVIa. PŘEDEHŘÍVAČ VZDUCHU PRO AERO 45

Tento manuál je duševním majetkem společnosti W-Motor Service s.r.o. - všechna práva vyhrazena
Neřízená kopie vydána 24 června 2021

Tento manuál je duševním majetkem společnosti W-Motor Service s.r.o. - všechna práva vyhrazena
Neřízená kopie vydána 24 června 2021

Poř. čís	Kusů pro sest.	Název	Číslo výkresu	Poznámka
	1	Předehřívač vzduchu pro Aero 45 - úplný, pozůstává z poř. č. 1-22	3500621	
	1	Těleso předehřívače vzduchu pro Aero 45 s pevnými součástmi, pozůstává z poř. č. 1-2	3500631	
1	1	Těleso předehřívače	1500412	
2	4	Šroub víčka	0298191	
		Volné součásti k č. v. 3500621:		
3a	1	Páčka klapky - úplná	0569652	
4a	1	Víčko	1015851	
5	1	Klapka tělesa předehřívače	0532382	
6	1	Hřídelík klapky	0532391	
7	2	Šroubek klapky M3	M3×10 ČSN 31 3140.2	
8	1	Stavěcí páčka	0532402	
9	1	Válcový kolík	2,5×14 ČSN 02 2150	
10	1	Válcový kolík	3×14 ČSN 02 2150	
11	1	Opěrka pružiny	0532602	
12	1	Stavěcí pružina	0532611	
13	1	Protiplamenná vložka	0549822	
14	1	Držák karburátoru	0549833	
15	2	Šroub držáku M5	M5×10 ČSN 31 3106.2	
16	6	Podložka slabá JL5	0177841	
17	6	Pružná podložka	5,1 ČSN 02 1740.04	
18	4	Matice M5	M5 ČSN 31 3202.2	
19	1	Pánev kulového kloubu	1002753	
20	1	Zátka kulového kloubu	1002763	
21	1	Závlačka	1×15 ČSN 02 1781.02	
22	2	Těsnění předehřívače	1005761	

Tento manuál je duševním majetkem společnosti W-Motor Service s.r.o. - všechna práva vyhrazena
Neřízená kopie vydána 24 června 2021

Tento manuál je duševním majetkem společnosti W-Motor Service s.r.o. - všechna práva vyhrazena
Neřízená kopie vydána 24 června 2021

XVII. PADACÍ VENTIL PRO AKROBATICKÝ MOTOR

Tento manuál je duševním majetkem společnosti W-Motor Service s.r.o. - všechna práva vyhrazena
Neřízená kopie vydána 24 června 2021

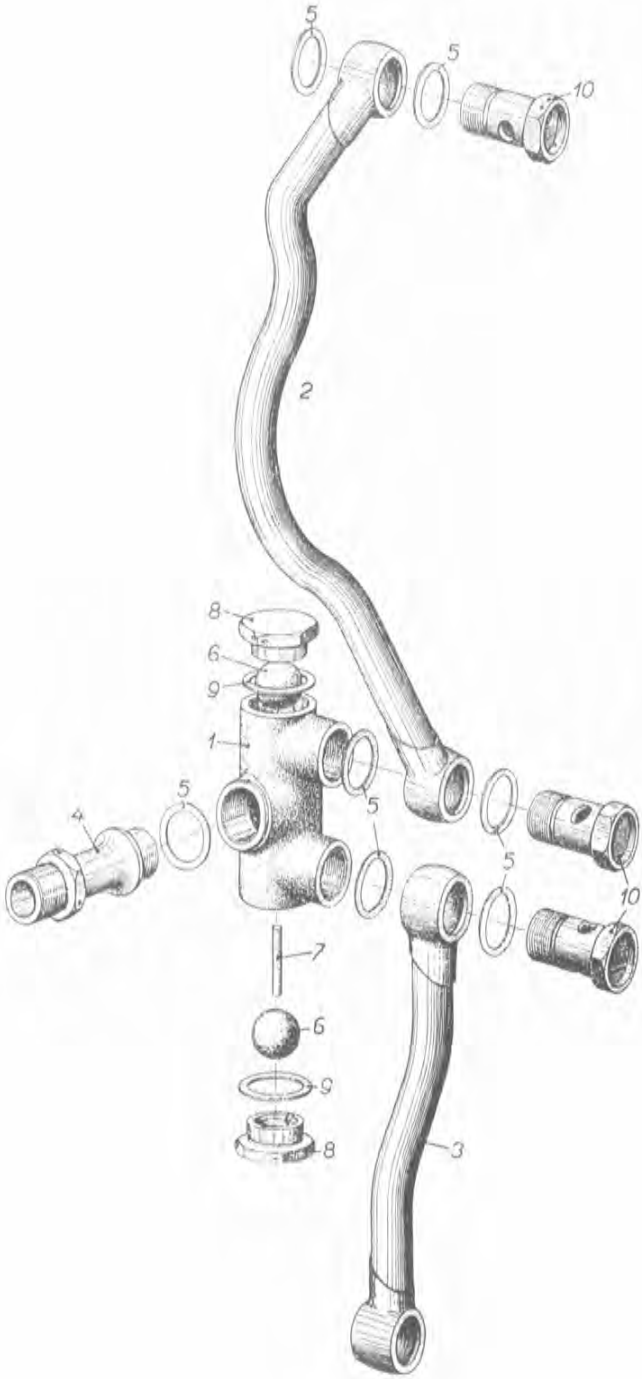

Obr. 21.

Tento manuál je duševním majetkem společnosti W-Motor Service s.r.o. - všechna práva vyhrazena
Neřízená kopie vydána 24 června 2021

	Motor Minor 4-III Padací ventil pro akrobatický motor	Strana XVII-1 Celkem str. 1.

Poř. čís.	Kusů pro sest.	Název	Číslo výkresu	Poznámka
	1	Padací ventil vratného oleje - úplný, pozůstává z poř. č. 1-10	3500611	
1	1	Těleso padacího ventilu - vlastní	3000451	
2	1	Horní odssávací trubka - úplná	0567421	
3	1	Dolní odssávací trubka - úplná	0567431	
4	1	Šroubení	1012261	
5	7	Těsnicí podložka	1060261	
6	2	Kulička nerez ⌀ 19 mm (ventilová)	SKF	
7	1	Jehla	3×26,8 DIN 617	
8	2	Zátka tělesa	1012241	
9	2	Těsnicí podložka	22×27 ČSN 31 3891.4	
10	3	Dutý šroub k oku	0300881	

Tento manuál je duševním majetkem společnosti W-Motor Service s.r.o. - všechna práva vyhrazena
Neřízená kopie vydána 24 června 2021

Tento manuál je duševním majetkem společnosti W-Motor Service s.r.o. - všechna práva vyhrazena
Neřízená kopie vydána 24 června 2021

XVIII. VRTULOVÁ HLAVA S KRYTEM PRO DŘEVĚNOU VRTULI

Tento manuál je duševním majetkem společnosti W-Motor Service s.r.o. - všechna práva vyhrazena
Neřízená kopie vydána 24 června 2021

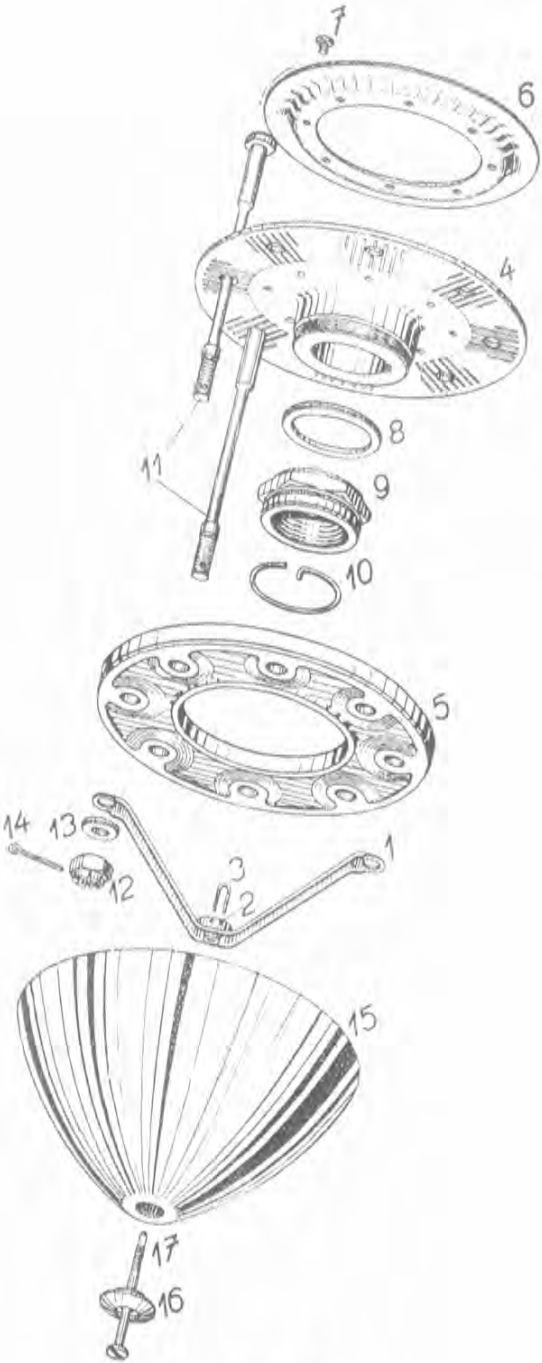

Obr. 22.

Tento manuál je duševním majetkem společnosti W-Motor Service s.r.o. - všechna práva vyhrazena
Neřízená kopie vydána 24 června 2021

		Motor Minor 4-III Vrtulová hlava s krytem pro dřevěnou vrtuli	Strana XVIII-1 Celkem str. 1

Poř. čís.	Kusů pro sest.	Název	Číslo výkresu	Poznámka
	1	Vrtulová hlava s krytem - úplná, pozůstává z poř. č. 1-17	0780663	
	1	Držák krytu vrtulové hlavy s pevnými součástmi, pozůstává z poř č. 1-3	3000871	
1	1	Držák krytu	1019471	
2	1	Pojišťovací matice	1017461	
3	1	Pojistka upevňovacího šroubu krytu	1015941	
		Volné součásti k č. v. 0780663:		
4	1	Vrtulový náboj	0780252	
5	1	Příruba vrtulového náboje	0780262	
6	1	Zachycovací plech	0546071	
7	8	Šroub plechu	0322461	
8	1	Podložka matice náboje	0300352	
9	1	Matice vrtulového náboje	0300332	
10	1	Pojistka matice	0300342	
11	8	Šroub vrtulového náboje	0300322	
12	8	Matice šroubu M10	M10 ČSN 31 3211.2	
13	6	Podložka matice	10,5 ČSN 02 1701.14	
14	8	Závlačka	2×22 ČSN 02 1781.02	
15	1	Kryt vrtulové hlavy	1019451	
16	1	Podložka šroubu krytu	1017481	
17	1	Šroub krytu	1017491	

Tento manuál je duševním majetkem společnosti W-Motor Service s.r.o. - všechna práva vyhrazena
Neřízená kopie vydána 24 června 2021

Tento manuál je duševním majetkem společnosti W-Motor Service s.r.o. - všechna práva vyhrazena
Neřízená kopie vydána 24 června 2021

INDEX VÝKRESŮ

Tento manuál je duševním majetkem společnosti W-Motor Service s.r.o. - všechna práva vyhrazena
Neřízená kopie vydána 24 června 2021

Číslo výkresu	Strana
0122361	II-1
0148171	XI-1
0177831	VI-2; VIII-2; X-1, 2, 3;
841	I-4; VI-2; X-1, 2; XII-2; XV-2; XVa-4; XVI-1; XVIa-1;
851	I-1, 2, 4; III-2; X-1; VI-2; VII-1; IX-2; XII-2; XIII-1; XV-2;
861	III-2
871	I-2, 4; XII-1;
0191381	VI-3
391	VI-3
401	VI-3
411	VI-3
0211531	I-4
0213511	XVI-1
572	VII-1
0227261	VI-2
0240851	I-2
0251211	I-1
0282432	III-1
441	III-1
451	III-1
461	III-1
472	III-1
481	III-1
492	III-1
501	III-1
511	III-1
521	III-1
531	III-1
541	III-1
0282591	I-1
691	I-1
702	I-1
711	I-1
721	I-2
741	I-3
792	II-1
0283162	II-1
172	II-1
222	II-1
241	I-1
251	I-1
262	I-1
271	I-1
283	I-3
291	I-3
301	I-3
311	I-3
322	IV-1
352	IV-1
382	I-1
661	I-2
0286861	IX-3
0288321	I-4
0291841	VII-2
0296151	IV-1
161	IV-1
281	XII-1
301	I-3; XII-1;
311	XII-1
321	I-3
0296364	VI-2
371	VI-2
461	III-2
472	III-2
481	III-1
541	III-1
571	I-3; IV-1;
0298012	XI-2
121	III-1
171	I-1
181	I-1
191	XVIa-1
212	I-2
261	III-1
332	VII-1
371	I-2; VI-1; VII-1; XI-1;
372	III-1
481	I-4; IX-3; XI-1;
491	I-4; IX-3; XI-1;
511	IX-2
0299001	VI-2
191	VI-1
331	IX-2
0300162	II-1
171	II-1
181	II-1
322	XVIII-1
332	XVIII-1
342	XVIII-1
352	XVIII-1
362	II-1

Tento manuál je duševním majetkem společnosti W-Motor Service s.r.o. - všechna práva vyhrazena
Neřízená kopie vydána 24 června 2021

Číslo výkresu	Strana
0300561	III-2
611	III-1
631	VI-2
641	I-2
652	III-1
661	III-1
672	VI-1
681	VI-1
692	VI-1
701	VI-1
711	VI-2
722	VI-2
732	VI-2
742	VI-2
752	VI-2
761	VI-1
771	VI-2
782	VI-2
792	VI-2
801	VI-2
841	VI-3
851	VI-1
861	VI-2
881	VII-1; XVII-1;
891	VI-2
911	VII-1
921	I-3
942	I-2; VII-1;
951	I-4
982	II-2
992	II-2
0303621	XIV-1
0304971	XIV-1
0305182	XI-1
191	XI-1
221	XI-1
242	XI-1
261	XI-1
271	XI-1
291	XI-1
0305304	XI-1
311	XI-2
321	XI-1
331	XI-1
341	XI-1
351	XI-1
582	I-3
592	I-3
612	I-3
692	IV-1
722	I-2; XII-2;
731	XII-1; XIII-1;
752	I-1
852	II-1
871	I-4
882	VIII-1
891	VIII-1
902	I-4; XV-2;
911	I-2
921	I-2
931	XII-2
0306711	X-1, 2;
883	III-1
904	VIII-3
922	IX-3
951	VI-2
0308991	XII-1
0309001	XII-1
031	XII-1
043	XII-1
162	XII-2
171	XII-2
182	XII-1
192	XII-1; XIII-1;
202	XII-1; XIII-1;
722	XII-1
0318011	I-3
042	VIII-2
061	V-1
103	IX-1
133	VIII-1
141	I-3
171	I-3
181	I-3
191	II-1
201	II-1
211	II-1
271	XI-1
562	VI-1
571	IV-1
0319522	XII-1
531	XII-2
541	XII-2
551	XII-2
561	X-1, 2;
681	II-1
741	V-1
0320422	VIII-3
511	VI-1
641	IX-2
0321241	IX-4; XI-1, 2;
451	VII-2
852	XI-1
0322081	IX-2
101	VII-1
182	XI-1
191	XI-1

Tento manuál je duševním majetkem společnosti W-Motor Service s.r.o. - všechna práva vyhrazena
Neřízená kopie vydána 24 června 2021

Číslo výkresu	Strana
0322221	VII-2
261	IX-2
401	X-1
431	IX-3
451	XI-1
461	XVIII-1
501	IX-2
571	I-1
0323691	I-3
801	I-1
812	I-1
821	I-1
831	I-1
911	XI-1
981	IX-1, 2
0334341	XI-2
411	XI-1
531	XII-1
561	XI-1
0514091	XI-2
0532382	XVI-1; XVIa-1;
391	XVI-1; XVIa-1;
402	XVI-1; XVIa-1;
602	XVI-1; XVIa-1;
611	XVI-1; XVIa-1;
0544302	I-1
0546071	XVIII-1
0549822	XVI-1; XVIa-1;
833	XVI-1; XVIa-1;
0556371	XIV-1
0560581	VIII-1
661	I-3; IV-1;
0561472	II-1
581	II-2
591	II-2
603	III-1
612	III-1
622	III-1
642	I-1
652	I-1
662	III-2
671	III-2
681	I-3; IV-1;
913	XI-1
923	XI-1
953	I-3, 5
962	X-1, 2
0563121	I-3
131	I-3
0564451	VIII-1
461	VIII-1
0566681	VII-1
691	I-3; VI-2; VII-1;
702	V-1
711	I-3
721	I-3
961	V-1
972	I-3
981	I-3
0566991	III-1
0567001	III-2
011	IV-1
021	IV-1
031	IV-1
141	VII-1
151	VII-1
301	XI-1
332	XII-1
351	VII-1
421	XVII-1
431	XVII-1
0568033	XI-1
051	V-1
081	I-2, 3
091	I-2, 3; VII-1; XII-2;
092	VI-1; XIII-1;
102	XIV-1
111	XIV-1
121	XIV-1
631	X-1, 2
641	X-1, 2
651	X-1, 2
901	I-2
911	I-2
0569081	II-1
091	II-1
201	IX-2
211	IX-2
611	I-5
651	XVI-1
652	XVIa-1

Tento manuál je duševním majetkem společnosti W-Motor Service s.r.o. - všechna práva vyhrazena
Neřízená kopie vydána 24 června 2021

Číslo výkresu	Strana
0569833	IX-1
843	IX-1
961	XI-2
0570051	IX-1
061	IX-1
071	IX-1
081	IX-1
101	XI-2
0772084	XI-1
0778242	VIII-1
0779831	III-2
0780103	I-1
113	I-1
123	I-1
141	II-1
151	II-1
183	II-1
252	XVIII-1
262	XVIII-1
272	IV-1
283	III-1
321	II-2
343	VI-1
353	VI-1
371	III-1
551	X-1
571	I-1
581	II-1
591	II-1
0780601	III-1
611	IV-1
632	VI-1
652	XII-1
663	XVIII-1
715	XI-1
0781682	XIV-1
692	XIV-1
763	XII-1
0785561	I-1
571	I-1
581	I-2
592	VII-1
841	I-1
851	I-2
861	I-2
872	V-1
881	V-1
891	II-1
921	II-2
931	III-1
942	III-1
0786012	VI-1
021	VII-1
062	IX-2
063	IX-3
111	XIV-1
123	XII-1
171	V-1
261	XIV-1
0787982	XVI-1
991	XVI-1
0788131	XIV-1
0788172	VII-1
252	VIII-1
411	X-1
421	X-1
461	X-1
581	VII-1
671	XVI-1
681	XVI-1
1000592	VI-2
1002001	I-2; XV-1;
011	XV-1
021	XV-1
031	XV-1
041	XV-1
071	XV-2
082	XV-2
091	XV-2
111	XV-2
121	XV-2
131	XV-2
151	XV-2
191	XV-1
201	XV-1
211	XV-1
241	XV-1
251	XV-1
271	XV-1
281	XV-1
291	XV-1
301	XV-2
311	XV-1
321	XV-1
331	XV-1
351	XV-2
571	XV-1

Tento manuál je duševním majetkem společnosti W-Motor Service s.r.o. - všechna práva vyhrazena
Neřízená kopie vydána 24 června 2021

Číslo výkresu	Strana
1002753	IX-2; XVI-1; XVIa-1;
763	IX-2; XVI-1; XVIa-1;
1003331	XV-2
341	XV-2
351	XV-2
361	XV-2
371	XV-2
772	IX-1, 2;
1004931	XV-1
941	XV-1
951	XV-2
961	XV-2
971	XV-2
981	XV-1
991	IX-3
1005481	XV-1
491	XV-1
551	VI-1
581	VI-2
761	XVI-1; XVIa-1;
1006181	XV-2
191	XV-2
1011311	IX-3
331	IX-3
341	IX-3
362	IX-3
371	IX-3
381	IX-3
411	IX-3
421	IX-3

Číslo výkresu	Strana
1012031	IX-1, 2
041	IX-2
101	VI-2
131	XIII-1
141	VIII-1
161	XIII-1
211	IX-3
241	XVII-1
261	XVII-1
271	I-5, V-1; XIII-1;
281	XV-2
531	IX-3
571	IX-1
601	XV-1
611	XV-1
621	IX-2; XI-1;
651	IX-2; XI-1;
661	IX-1
671	IX-1
721	VI-3
741	VI-3
751	VI-3
761	VI-3
771	VI-3
781	VI-3
791	VI-3
801	VI-3
851	II-1
1015701	VI-2
781	VI-1
811	VI-2
821	VI-2
851	XVIa-1
871	IX-3
881	IX-3
891	IX-4
901	IX-4
911	IX-4
941	XVIII-1

Číslo výkresu	Strana
1017461	XVIII-1
481	XVIII-1
491	XVIII-1
621	VI-2
631	VI-3
671	XII-1
721	VIII-2; XII-2;
1018512	VIII-1
531	VIII-2
541	VIII-2
551	VIII-2
561	VIII-2
571	VIII-2
591	VIII-2
602	VIII-2
611	VIII-2
662	VIII-3
671	VIII-2
681	VIII-2
941	VIII-3
951	VIII-2
961	VIII-2
971	VIII-2
981	VIII-2
991	VIII-2
1019001	VIII-2
011	VIII-2
021	VIII-2
031	VIII-2
321	XIII-1
451	XVIII-1
471	XVIII-1
551	IX-4

Tento manuál je duševním majetkem společnosti W-Motor Service s.r.o. - všechna práva vyhrazena
Neřízená kopie vydána 24 června 2021

Číslo výkresu	Strana
1020501	X-2
631	XII-1
641	XII-1
771	XII-2
891	I-4
1021161	VIII-1
171	VIII-1
211	VIII-3
411	XI-1
1023302	IX-2
332	IX-2
342	IX-2
351	IX-2
362	IX-2
1025011	VIII-2
1030611	IX-4
1031021	I-1
041	I-2
081	I-1, 2
461	VI-3
471	IX-1
511	XIII-1
521	IV-1; VI-1;
611	VIII-2
621	VIII-2
631	VIII-2
641	VIII-2
651	VIII-2
661	VIII-2
671	VIII-2
681	VIII-2
691	XVa-1
1031931	XVI-1
941	XI-2
951	XI-2
1031961	XII-2
971	XIII-1
1060111	X-2
181	XI-2
191	XI-2
201	XI-2
231	XI-1
241	VI-4
261	VI-2; VII-1; XVII-1;
271	I-4; VI-2;
1500062	XIII-1
412	XVIa-1
571	XV-1
761	XV-2
941	XV-2
1501381	XII-1
391	XII-1
553	VIII-1
1506541	X-3
1801191	IX-1
3000152	XV-2
172	I-5
221	VIII-3
231	VIII-3
371	XV-1
381	XV-1
451	XVII-1
461	IX-3
491	IX-3
3000641	VI-1
661	VI-1
692	XIII-1
711	VI-3
771	XII-1
781	XII-1
852	VIII-1
871	XVIII-1
921	XI-2
951	XI-1
961	VIII-2
971	VIII-2
3001812	IX-2
822	IX-2
3002401	IX-3
571	IX-4
581	XI-2
591	XI-2
601	X-1, 2;
3500061	XV-2
251	XV-1
361	XV-1
413	IX-3
472	XIII-1
481	VI-1
491	VIII-1
501	VIII-1
611	XVII-1
621	XVIa-1
631	XVIa-1
641	VI-1
3501031	VI-3
101	X-1
111	X-1

Tento manuál je duševním majetkem společnosti W-Motor Service s.r.o. - všechna práva vyhrazena
Neřízená kopie vydána 24 června 2021

Číslo výkresu	Strana
3501601	IX-2
3502721	X-2
901	X-2
921	X-2
931	X-3
941	X-3
3503011	IX-1
021	IX-1
3800031	IX-3
041	IX-3
P 320.01	XVa-1
P 320.10-2000.1	XVa-1
2001.1	XVa-1
2002.1	XVa-1
2003.1	XVa-1
P 320.20	XVa-1
P 320.20-0001.1	XVa-1
0002.1	XVa-1
0003.1	XVa-2
0004.1	XVa-2
0005.1	XVa-2
0006.1	XVa-2
0007.1	XVa-2
0008.1	XVa-2
0009.1	XVa-2
0010.1	XVa-2
0011.1	XVa-2
0012.1	XVa-2
0013.1	XVa-2
0014.1	XVa-2
0015.1	XVa-2
0016.1	XVa-2
2000.1	XVa-1
2001.1	XVa-1
2002.1	XVa-1
P 320.20-2100.1	XVa-1
2101.1	XVa-1
2102.1	XVa-1
2200.1	XVa-1
2201.1	XVa-1
2202.1	XVa-1
P 320.30-0001.1	XVa-2
0002.1	XVa-2
0003.1	XVa-3
0004.1	XVa-3
0005.1	XVa-3
0006.1	XVa-3
0007.1	XVa-3
0008.1	XVa-3
0009.1	XVa-3
2000.1	XVa-2
2001.1	XVa-2
2002.1	XVa-2
2003.1	XVa-2
2100.1	XVa-2
2101.1	XVa-2
P 320.31	XVa-2
P 320.40-0001.2	XVa-3
0002.1	XVa-3
0003.1	XVa-3
0004.1	XVa-3
0005.1	XVa-3
0006.2	XVa-3
2000.2	XVa-3
2001.2	XVa-3
P 320.41	XVa-3
P 320.50-0001.1	XVa-4
2000.1	XVa-3
2001.1	XVa-3
2002.1	XVa-3

Tento manuál je duševním majetkem společnosti W-Motor Service s.r.o. - všechna práva vyhrazena
Neřízená kopie vydána 24 června 2021

Číslo výkresu	Strana	Číslo výkresu	Strana
P 320.60	XVa-3	1,6×4 ČSN 02 2150	XV-1
-0001.1	XVa-3	2×10	VI-3
0002.1	XVa-3	2,5×14	XVI-1;
0003.1	XVa-4		XVIa-1;
0004.1	XVa-4	3×8	II-1; V-1;
		3×14	XVI-1;
12×1 ČSN 1204/V	III-1		XVIa-1;
17×1	XV-2	4×20	XV-2
26×1,2	XVa-2	5×12	VII-1
		6×36	XV-2
35×1,5 ČSN 1204/VI	XV-2	1,6×16 ČSN 02 2153	IX-1
40×1,75	XII-1		
		4×10 ČSN 02 2301.03	XVa-1
6,4 ČSN 02 1701.14	I-2	3×6 ČSN 02 2301.04	VII-1
8,4	I-2		
10,5	I-4; XVIII-1;	2×5 ČSN 02 2311.2	XVa-3
		2×6	XVa-1
4,1 ČSN 02 1740.04	VIII-2; IX-1, 2; X-1, 2;	M4×38 ČSN 31 3105.2	IX-2
5,1	I-4; VIII-3;	M5×60 ČSN 31 3105.21	I-4
	X-1, 2; XV-2;	M5×10 ČSN 31 3106.2	VIII-3;
	XVa-4;		XVI-1;
	XVI-1;		XVIa-1;
	XVIa-1;		
6,1	I-2, 4; III-2;	M4×20 ČSN 31 3130.22	VIII-2
	V-1; XIII-1;		
	XV-2;	M2,6×8 ČSN 31 3131.2	VIII-2
8,2	I-2; XII-1;	M4×10	X-1, 2; XV-1;
4,1 ČSN 02 1740.05	X-3	M4×15	IX-2
		M4×10 ČSN 31 3134.2	X-3
1×8 ČSN 02 1781.02	X-1, 2		
1×12	I-4; IX-2;	M4×22 ČSN 31 3139 2	XV-1
	XI-1;		
1×15	IX-2; XVI-1;	M3×10 ČSN 31 3140.2	XVI-1;
	XVIa-1;		XVIa-1;
1,6×15	I-4; II-1;	M4×12	XI-1
	IX-2;		
2×18	I-3; IV-1;	M2,6 ČSN 31 3202.2	VIII-2
2×20	II-1	M4	X-1, 2
2×22	XVIII-1	M5	I-4; XV-2;
2×28	I-3		XVa-4;
3×25	I-4		XVI-1;
		M6	XVIa-1;
			I-2, 4; V-1;
		M7	XV-2;
		M8	III-2
			I-2; XII-1;

Tento manuál je duševním majetkem společnosti W-Motor Service s.r.o. - všechna práva vyhrazena
Neřízená kopie vydána 24 června 2021

Číslo výkresu	Strana	Číslo výkresu	Strana
M4 ČSN 31 3211.2	IX-2	⌀ 4 mm SKF	IX-4
M5	I-4	⌀ 19 mm nerez SKF	XVII-1
M10	XVIII-1		
M6 ČSN 31 3212.2	I-4; II-1;	6201 AJ/C8 SKF	XV-1
		6203 AJ/C8 SKF	XV-2
		213311C9 SKF	V-1
4 ČSN 31 3282.11	X-3	EL8 neb SKF R8	XVa-2, 3
		6211 MB/C-0039 SKF	V-1
4 ČSN 31 3282.12	IX-2		
5 ČSN 31 3288	IX-3	Simmer. č. 16035	XV-2
		017040	XV-2
M12×1,5 ČSN 31 3802.31	I-1; IX-3;	1002208	XI-1; XIII-1;
M18×1,5	VII-1	⌀⌀ 40/22×10	XII-1
2,5 ČSN 31 3805.11	IX-4	Sponka SKF 5 mm	VII-2
		Pásek SKF 5 mm	VII-2; VIII-3;
13 ČSN 31 3821.31	VI-3		
20	VI-3	ZNO1	VIII-3
5×9 ČSN 31 3891.3	I-4		
8×12	IX-3	W 45-I	IX-3
10×14	I-4; IX-2, 4; XV-2;	W 45-AK	IX-3
12×16	I-1; IX-2, 4; XI-2;	Angus ⌀⌀ 10/22×7	XI-1; XIII-1;
14×18	I-5; V-1; IX-4, XII-1; XIII-1;		
18×22	I-4; VI-1;		
18×24 ČSN 31 3891.4	VI-3		
22×27	XVII-1		
26×32	VI-2		
26×34	I-4; VI-3; VII-1;		
12×18 ČSN 31 3892.3	XI-2		
34 NW1-L7-0	III-2		
2×9,8 DIN 617	III-1, XV-1; XVa-3;		
2,5×13,8	XVa-2		
3×26,8	XVII-1		

Tento manuál je duševním majetkem společnosti W-Motor Service s.r.o. - všechna práva vyhrazena
Nefízená kopie vydána 24 června 2021